Praeinamojo kolektoriaus kompensatorius Nr.( ) 12 KORTELĖ 110-B-14
(įrenginio pavadinimas) (abrise) (plane) (planšeto nomenklatūra)

iki 2001 | Vilnius | Dzo
(įrenginio pastatymo metai) | (miestas) | (gatvė)

KOLEKTORIAUS PIŪVIAI: a) Vertikaliniai:

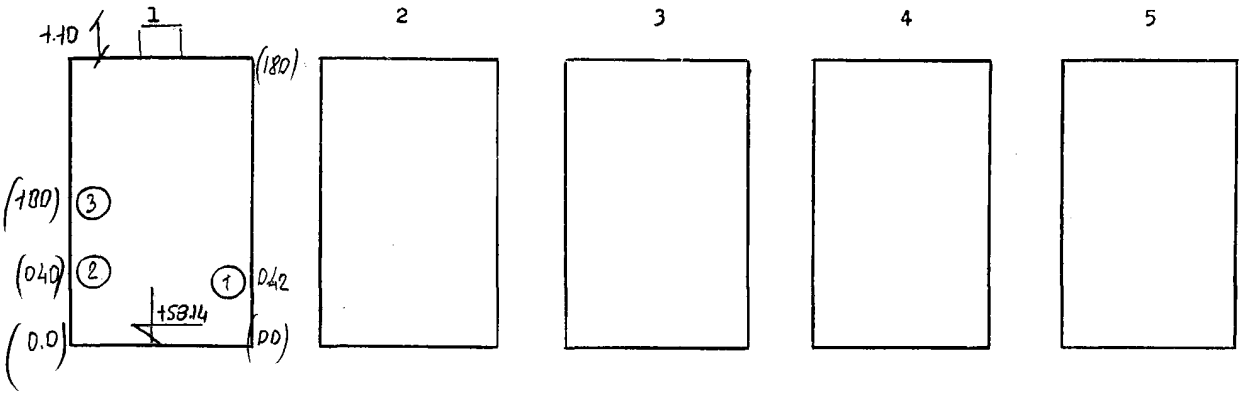

b) Horizontalinis:

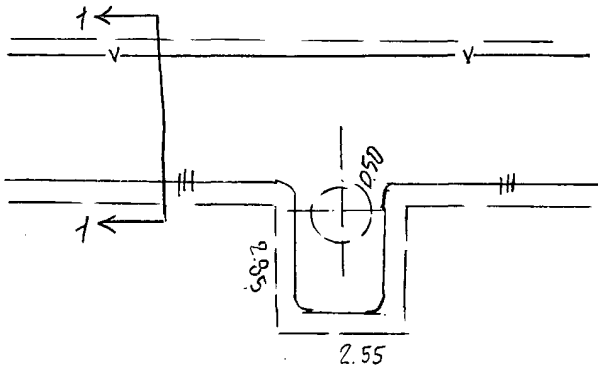

PRIRIŠIMO BRĖŽINYS:

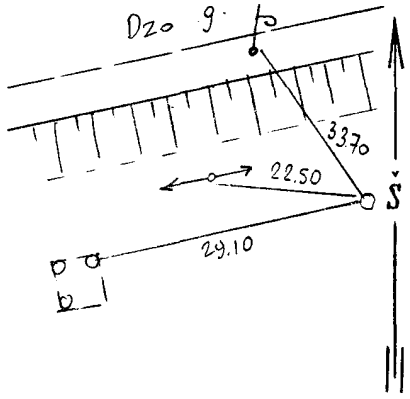

Pavadinimas	Medžiaga	Skersmenys mm	Atst. nuo dangčio m	Altitudės
Dangtis	ketin.	650		161.74
Žemė	gr.		0.00	161.74
Sienos	betonas			
Dugnas	betonas	2000 × 1800	3.60	158.14

Piūv. Nr.	Vamzd. Nr.	Komunikac. rūšis	Medž.		Atst. nuo dugno m	
	1	vandent.	plien.	159	0.42	158.66
	2	šilumine	plien.	159	0.40	158.54
	3	šilumine	plien.	200	100	159.14

Lipynės _____ (medžiaga, kiekis)

Ar yra dujų? _____

Pastabos: 1) Atstumai piūviuose duoti iki vamzdžių viršaus

2)

Inžinerinių tyrinėjimų INSTITUTAS

Objekto Nr. D1-3/6945

Sudarė	Petrauskas	
	(pavardė)	(parašas)
Patikrino		
	(pavardė)	(parašas)

2001 m. 10 men. 03 d.
(įrenginio tyrinėjimo data)