Praeinamojo kolektoriaus kamera Nr.( ) 11 KORTELĖ 110-B-14
(įrenginio pavadinimas) (abrise) (plane) (planšeto nomenklatūra)

iki 2001 | Vilnius | Dzo
(įrenginio pastatymo metai) | (miestas) | (gatvė)

KOLEKTORIAUS PIŪVIAI: a) Vertikaliniai:

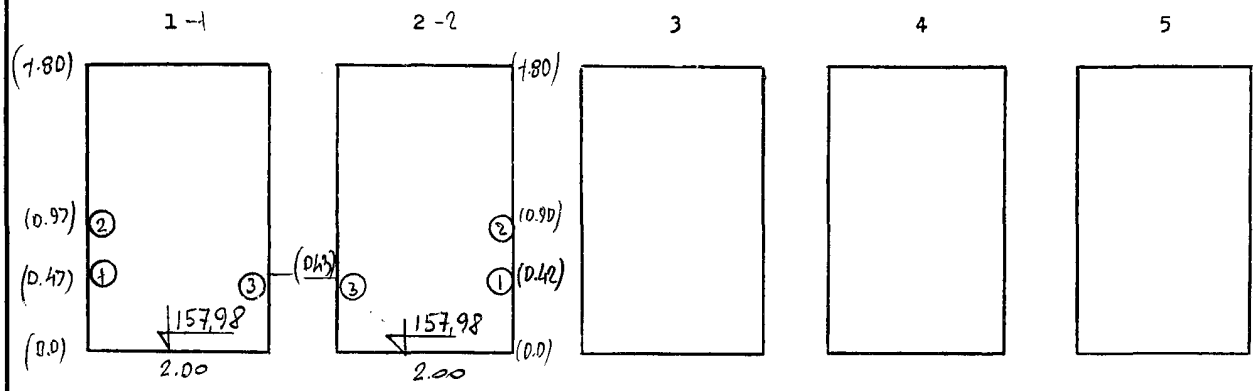

b) Horizontalinis:

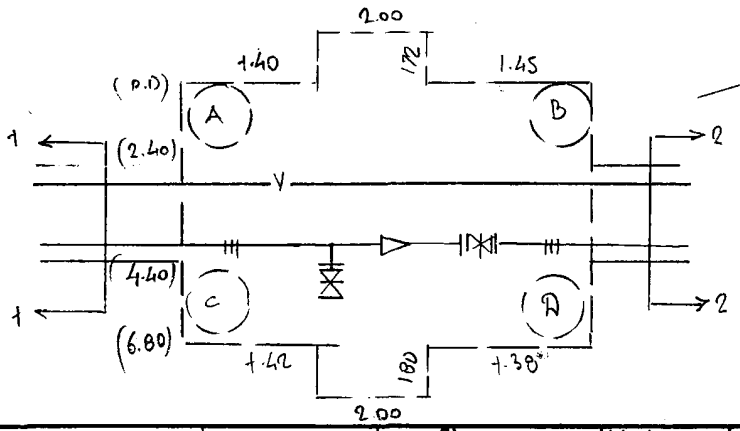

PRIRIŠIMO BRĖŽINYS:

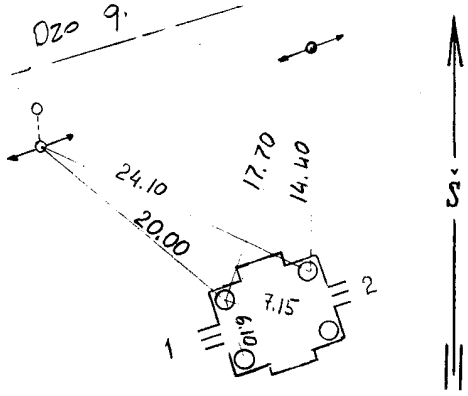

Pavadinimas	Medžiaga	Skersmenys mm	Atst. nuo dangčio m	Altitudės
Dangtis	bet	650		HA 161,43
Žemė				
Sienos	bet			
Dugnas	bet		3,45	157,98

Piūv. Nr.	Vamzd. Nr.	Komunikac. rūšis	Medž.		Atst. nuo dugno m	
1	1	šiluminė	plien.	273	0.47	158,45
	2	šiluminė	plien.	273	0.97	158,95
	3	vandent.	plien.	200	0.43	158,41
2	1	šiluminė	plien.	159	0.42	158,40
	2	šiluminė	plien.	159	0.90	158,88
	3	vandent.	plien.	200	0.43	158,41

Lipynės — (medžiaga, kiekis)

Ar yra dujų? —

Pastabos: 1) Atstumai piūviuose duoti iki vamzdžių viršaus

2) HB = 161,55
HC = 161,58
HD = 161,59

HA - be dangčio

Inžinerinių tyrinėjimų INSTITUTAS

Objekto Nr. 01-3/6945

Sudarė	T. Ščiuka (pavardė)	Šs (parašas)
Patikrino	(pavardė)	(parašas)

2001 m. rugpjūčio mėn. 06 d.
(įrenginio tyrinėjimo data)