ITI Nr. 91[d]

E.kanalizacija (Komunikacija) | šulinio (Įrenginio pavadinimas) | Nr. (14) 206 KORTELĖ

Vilnius (Miestas) | Buivydžių (Gatvė) | 110-A-9 (Planšeto nomenklatūra)

ŠULINIO PIŪVIAI (Matmenys duoti m)

Vertikalinis

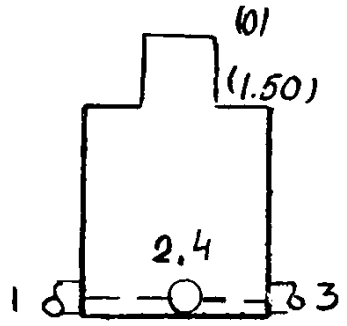

Horizontalinis

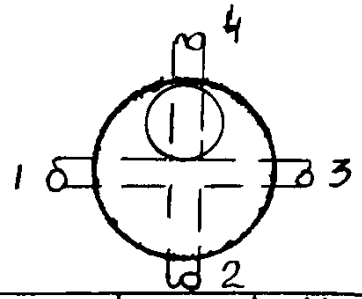

PRIRIŠIMO BRĖŽINYS

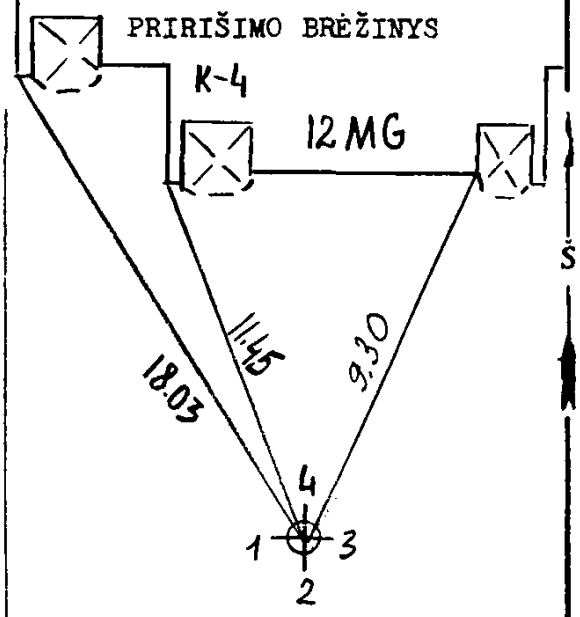

Pavadinimas		Medžiaga	Diametras	Atstumas nuo dangčio		Altitudės
Dangtis		ket.	650			166.31
Žemė				0.0		166.31
Sienos		bet.				
Dugnas		bet.	1000	3.32		162,99
Vamzdžiai	Nr. 1	ker	200	Viršus		
				Apačia	3.39	162,92
	Nr. 2	ker	200	Viršus		
				Apačia	3.41	162,90
	Nr. 3	ker	150	Viršus		
				Apačia	3.40	162,91
	Nr. 4	ket	100	Viršus		
				Apačia	3.34	162,97
	Nr. 5			Viršus		
				Apačia		
	Nr. 6			Viršus		
				Apačia		
	Nr. 7			Viršus		
				Apačia		

Lipynės .....6..... (Medžiaga, kiekis)

Ar yra vandens? ....—....

Ar yra dujų? ....—....

Pastabos .....

.....

.....

Inžinerinių tyrinėjimų INSTITUTAS

Objekto Nr. 01-3/350.3.

Sudarė (parašas) Čerkly (pavardė)

Patikrino (parašas) (pavardė)

1997 m. 07 mėn. 21 d.

(Įrenginio tyrinėjimo data)

Sp.ITI-84