ITI 182

Praeinamojo kolektoriaus posūkis Nr. (1) prie 122 š. KORTELĖ 110-A-4
(įrenginio pavadinimas) (abrise) (plane) (planšeto nomenklatūra)

(įrenginio pastatymo metai) VILNIUS (miestas) šeškinės (gatvė)

KOLEKTORIAUS PIŪVIAI:

a) Vertikaliniai:

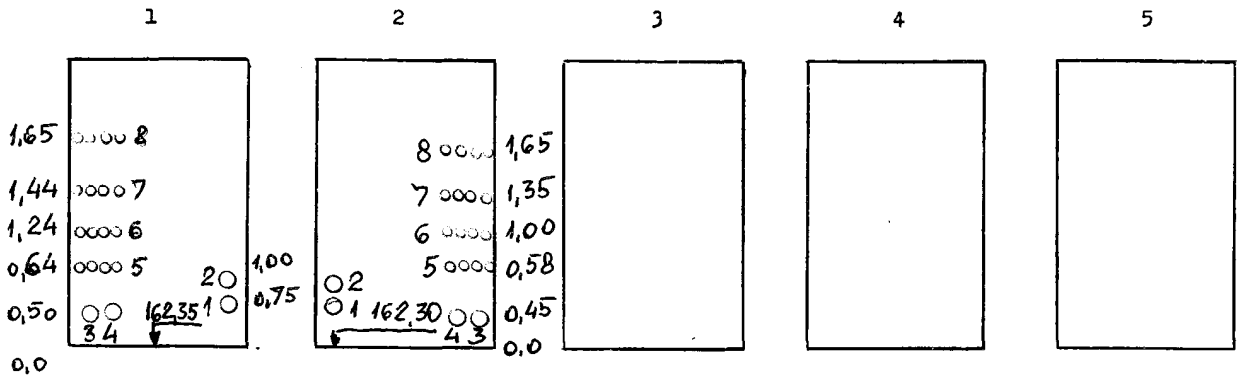

b) Horizontalinis:

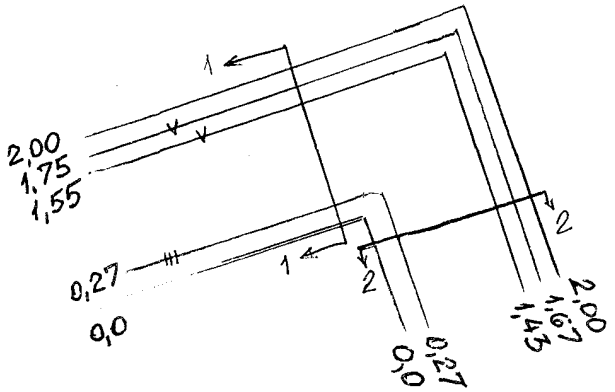

PRIRIŠIMO BRĖŽINYS:

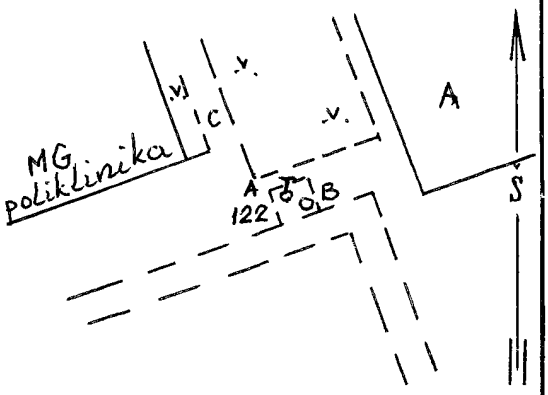

Pavadinimas	Medžiaga	Skersmenys mm	Atst. nuo dangčio m	Altitudės
Dangtis	—			
Žemė	—			
Sienos	bet.			
Dugnas	bet.			1

Piūv. Nr.	Vamzd. Nr.	Komunikac. rūšis	Medž.	Skersmenys mm	Atst. nuo dugno m	Altitudės
1	1-2	šiluminė	pl.	2 x 150		
	3-4	vanden.	pl.	2 x 150		
	5	ryšių		4 kab.		
	6	ž. į el.k.		4 kab.		
	7-8	a. į el.k.		8 kab.		
2	1-2	šiluminė	pl.	2 x 150		
	3-4	vanden.	pl.	2 x 150		
	5	ryšių		4 kab.		
	6	ž. į el.k.		4 kab.		
	7-8	a. į el.k.		8 kab.		

Lipynės — (medžiaga, kiekis)

Ar yra dujų? —

Pastabos: 1) Atstumai piūviuose duoti iki vamzdžių viršaus

2)

Inžinerinių tyrinėjimų INSTITUTAS

Objekto Nr. 01-116

Sudarė A. Kamarauskas (pavardė) (parašas)

Patikrino (pavardė) (parašas)

2000 197__ m. 10 men. 17 d.
(įrenginio tyrinėjimo data)