Praeinamojo kolektoriaus *kamera* Nr.(*1*) *121* KORTELĖ *110-1-4*
(įrenginio pavadinimas) (abrise) (plane) (planšeto nomenklatūra)

1986 (įrenginio pastatymo metai) | *Vilnius* (miestas) | *Šeškinės* (gatvė)

KOLEKTORIAUS PIŪVIAI: a) Vertikaliniai:

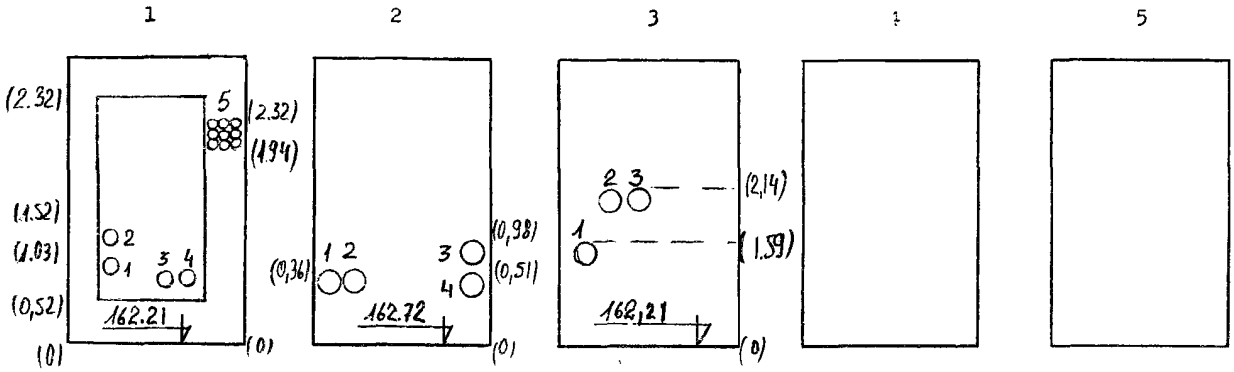

b) Horizontalinis:

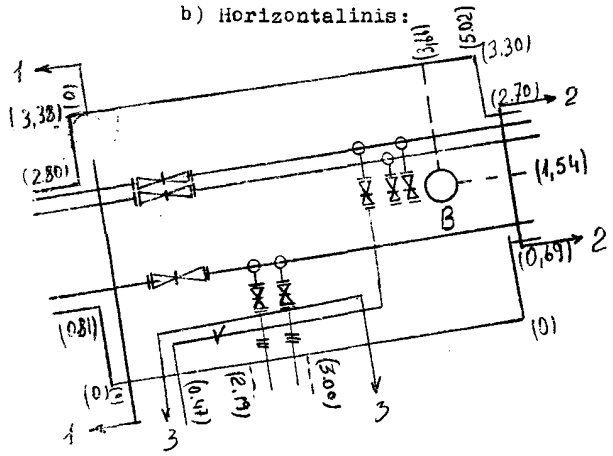

PRIKIŠIMO BRĖŽINYS:

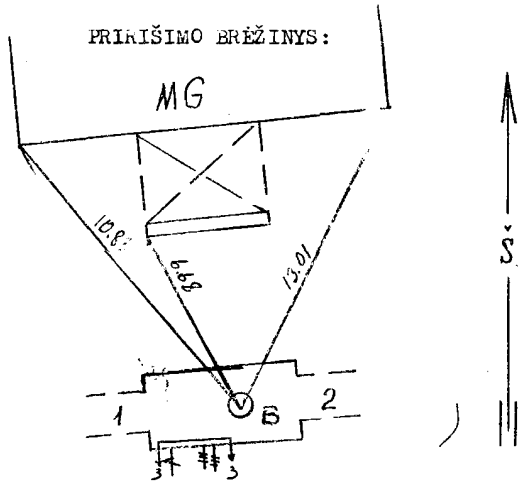

Pavadinimas	Medžiaga	Skersmenys mm	Atst. nuo dangčio m	Altitudės
Dangtis	*kel*	*650*		*165,73*
Žemė	*gr*		*0*	*165,73*
Sienos	*bel*			
Dugnas	*kel*	*5020 x 3300*	*3,52*	*162,21*

Piūv. Nr.	Vamzd. Nr.	Komunikac. rūšis	Medž.	Skersmenys mm	Atst. nuo dugno m	Altitudės
1	1-2	*šilum*	*pl*	*2d150*		
	3-4	*vanden*	*pl*	*2d150*		
	5		*alc*	*9d100*		
2	1-2	*vanden*	*pl*	*2d150*		
	3-4	*šilum*	*pl*	*2d150*		
3	1	*rand*	*pl*	*100*		
	2-3	*šil.tr.*	*pl*	*100 100*		

Lipynės *mel. kopečios*
(medžiaga, kiekis)

Ar yra dujų? _____

Pastabos: 1) Atstumai piūviuose duoti iki vamzdžių viršaus

2) [illegible]

H_L = 165.05

Inžinerinių tyrinėjimų INSTITUTAS

Objekto Nr. *01-313767*

Sudarė	*Čirklys* (pavardė)	*Čirklys* (parašas)
Patikrino	*[illegible]* (pavardė)	*[illegible]* (parašas)

19*86* m. *02* mėn. *18* d.
(įrenginio tyrinėjimo data)