Фек. канализация
(Komunikacija) (Įrenginio pavadinimas)

Nr. (34) 35 **KORTELĖ**

Вильнюс
(Miestas)

Шешкинес
(Gatvė)

110-А-2
(Planšeto nomenklatūra)

ŠULINIO PIŪVIAI (Matmenys duoti m)

PRIRIŠIMO BRĖŽINYS

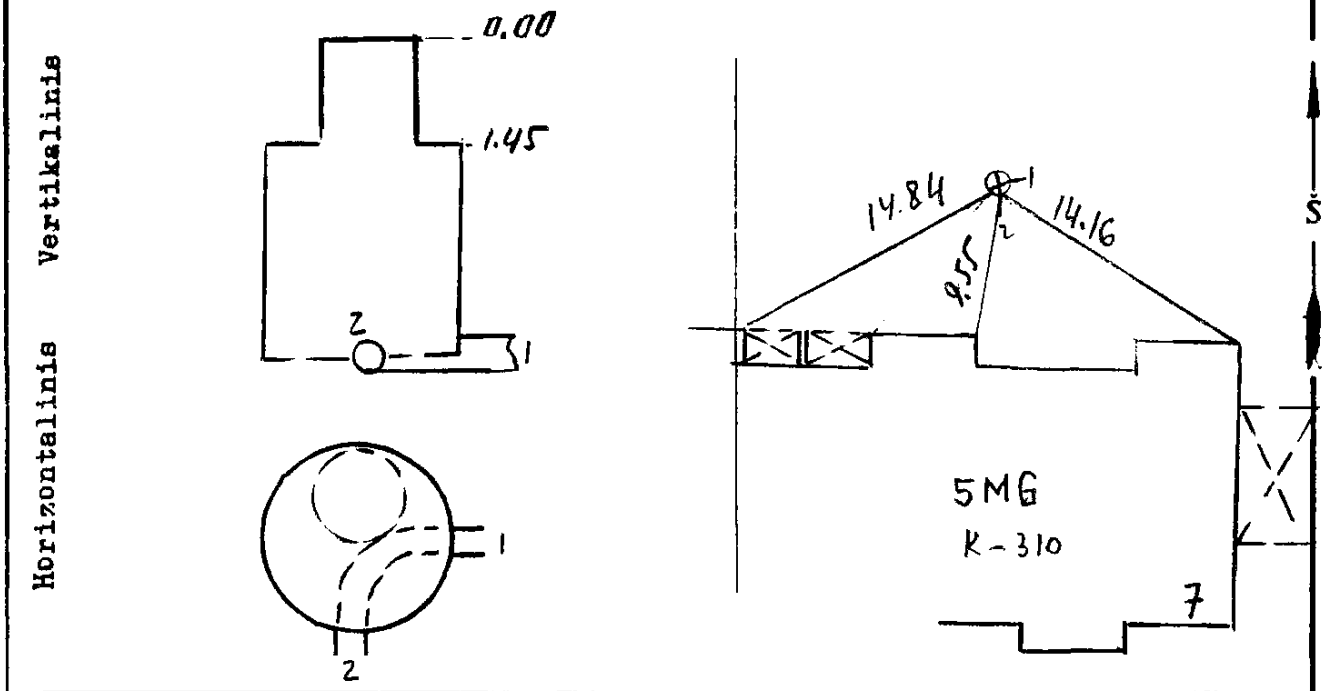

Pavadinimas		Medžiaga	Diametras	Atstumas nuo dangčio		Altitudės
Dangtis		чуг.	650			170.02
Žemė				0.00		170.02
Sienos		бет.				
Dugnas		бет.	1000	3.54		166.48
Vamzdžiai	Nr. 1	кер.	150	Viršus		
				Apačia	3.67	166.35
	Nr. 2	кер.	150	Viršus		
				Apačia	3.68	166.34
	Nr. 3			Viršus		
				Apačia		
	Nr. 4			Viršus		
				Apačia		
	Nr. 5			Viršus		
				Apačia		
	Nr. 6			Viršus		
				Apačia		
	Nr. 7			Viršus		
				Apačia		

Lipynės ..9.....
(Medžiaga, kiekis)

Ar yra vandens? ..—.....

Ar yra dujų? ..—.....

Pastabos .....

.....

.....

Inžinerinių tyrinėjimų INSTITUTAS

Objekto Nr. 01-31-2108

Sudarė (parašas) (pavardė)

Patikrino (parašas) (pavardė)

1981 m. V mėn. 3 d.
(Įrenginio tyrinėjimo data)