ITI Nr. 91

F. Kawalis — (Komunikacija)
šulinys — (Įrenginio pavadinimas)
Nr. (11) 1429 KORTELĖ

Vilnius — (Miestas)
Ješkinės — (Gatvė)
110-A-2 — (Planšeto nomenklatūra)

ŠULINIO PIŪVIAI (Matmenys duoti m)

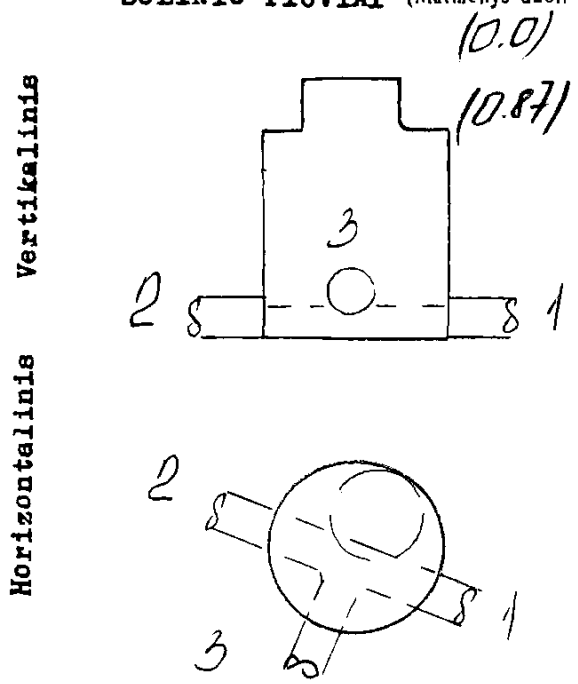

PRIRIŠIMO BRĖŽINYS

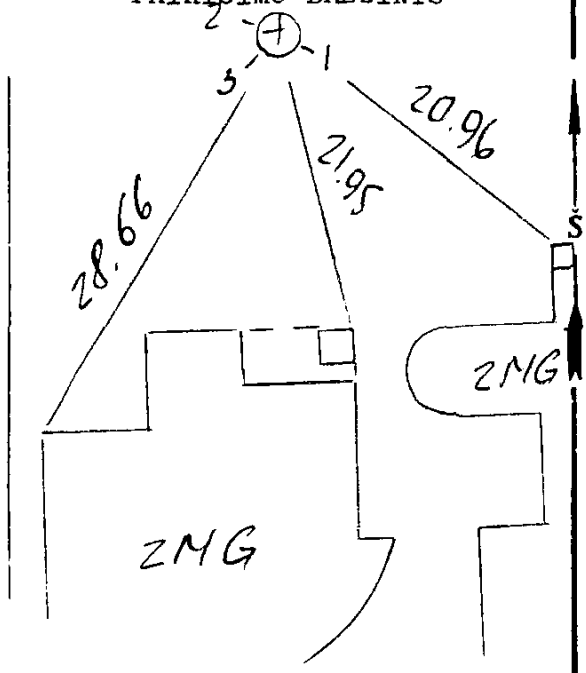

Pavadinimas		Medžiaga	Diametras	Atstumas nuo dangčio		Altitudės
Dangtis		bet	0.65			168.36
Žemė		gr		0.0		168.36
Sienos		bet				
Dugnas		bet	1.00	3.56		164.80
Vamzdžiai	Nr. 1	ter	200	Viršus / Apačia	3.72	164.64
	Nr. 2	ter	200	Viršus / Apačia	3.72	164.64
	Nr. 3	ter	200	Viršus / Apačia	3.72	164.64
	Nr. 4			Viršus / Apačia		
	Nr. 5			Viršus / Apačia		
	Nr. 6			Viršus / Apačia		
	Nr. 7			Viršus / Apačia		

Lipynės ....7.... (Medžiaga, kiekis)
Ar yra vandens? ....—....
Ar yra dujų? ....—....
Pastabos ....
....
....

Inžinerinių tyrinėjimų INSTITUTAS
Objekto Nr. 01-11835
Sudarė — (parašas) (pavardė)
Patikrino — (parašas) (pavardė)
1983 m. ...10... mėn. 21 d.
(Įrenginio tyrinėjimo data)

1

Sp. ITI 15000 181-78