ITI Nr. 91[d]

F. Kanalizacija (Komunikacija) | šulinio (Įrenginio pavadinimas) | Nr. (2) 193 KORTELĖ

Vilnius (Miestas) | Siesikų (Gatvė) | 110-A-15 (Planšeto nomenklatūra)

ŠULINIO PIŪVIAI (Matmenys duoti m)

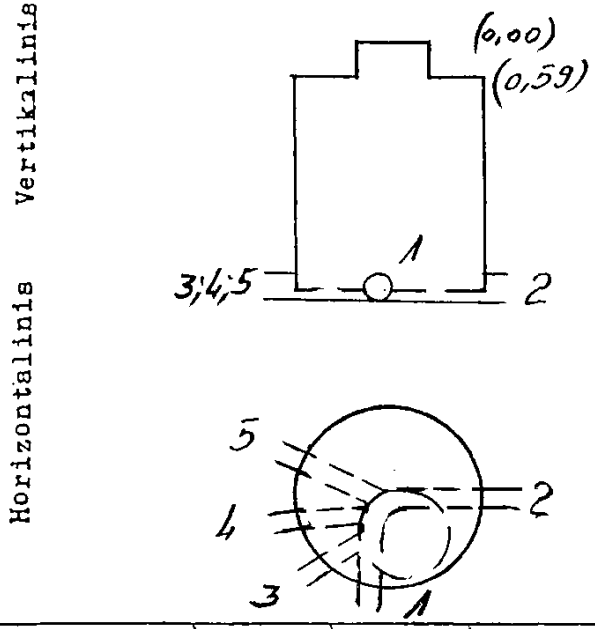

PRIRIŠIMO BRĖŽINYS

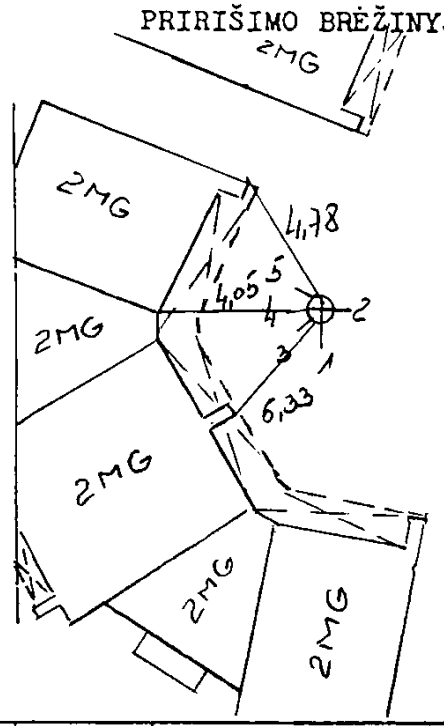

Pavadinimas		Medžiaga	Diametras	Atstumas nuo dangčio		Altitudės
Dangtis		ket.	650			166,69
Žemė						
Sienos		bet.				
Dugnas		bet.	1000	2,43		164,26
Vamzdžiai	Nr. 1	PVC	200	Viršus / Apačia	2,58	164,11
	Nr. 2	PVC	200	Viršus / Apačia	2,59	164,10
	Nr. 3	PVC	110	Viršus / Apačia	2,48	164,21
	Nr. 4	PVC	110	Viršus / Apačia	2,50	164,19
	Nr. 5	PVC	110	Viršus / Apačia	2,47	164,22
	Nr. 6			Viršus / Apačia		
	Nr. 7			Viršus / Apačia		

Lipynės mct 6 lip. (Medžiaga, kiekis)

Ar yra vandens? —

Ar yra dujų? —

Pastabos —

P.Klimansko II

Objekto Nr. 20-114

Sudarė P.Klimanskas (parašas) (pavardė)

Patikrino P.Klimanskas (parašas) (pavardė)

2000 m. 12 mėn. 02 d. (Įrenginio tyrinėjimo data)