ITI 182c

Praeinamojo kolektoriaus Pr. kolektorius Nr.(____) 25a KORTELĖ 110-A-13
(įrenginio pavadinimas) (abrise) (plane) (planšeto nomenklatūra)

(įrenginio pastatymo metai) | Vilnius (miestas) | Burnyčių (gatvė)

KOLEKTORIAUS PJŪVIAI: a) Vertikaliniai:

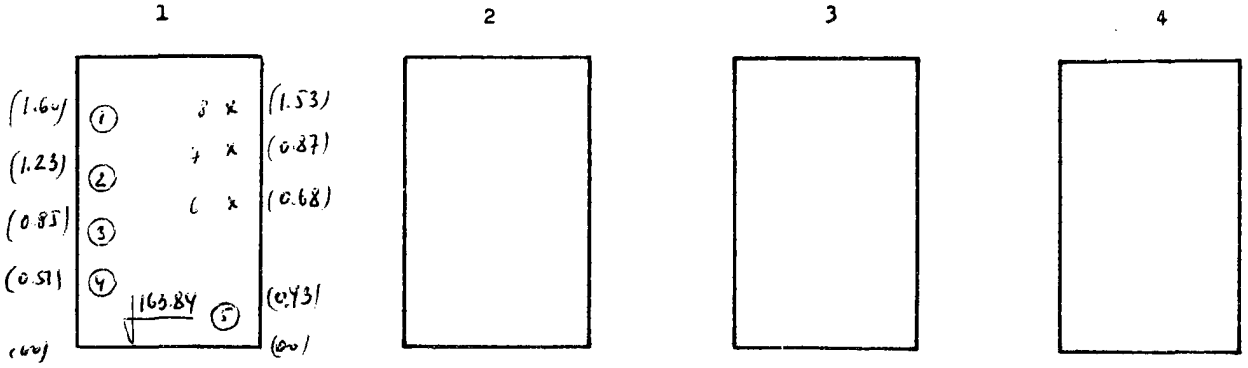

b) Horizontalinis:

PRIRIŠIMO BRĖŽINYS:

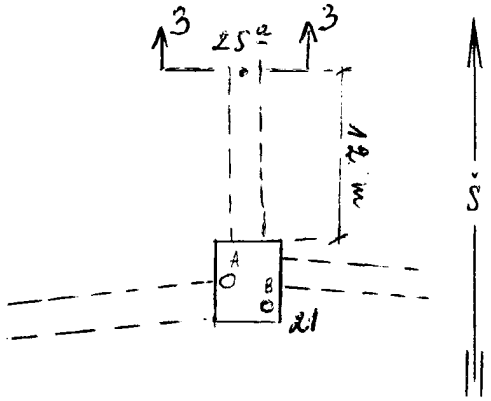

Pavadinimas	Medžiaga	Skersmenys mm	Atst. nuo dangčio m	Altitudės
Dangtis	ket.	650		
Žemė				
Sienos	bet.			
Dugnas	bet.			163.84

Piūv. Nr.	Vamzd. Nr.	Komunikac. rūšis	Medž.		Atst. nuo dugno m
	1-4	šlapimi	pl	80, 80, 70, 70	
	5	vand.	pl	200	
	6-8	kabeliai			

Lipynės _____ (medžiaga, kiekis)

Ar yra dujų? _____

Pastabos: 1) Atstumai pjūviuose duoti iki vamzdžių viršaus

2)

Inžinerinių tyrinėjimų INSTITUTAS

Objekto Nr. 01-20208

Sudarė	Skrabulis A.	
	(pavardė)	(parašas)
Patikrino	Laurinčius	
	(pavardė)	(parašas)

1988 m. XI mėn. 23 d.
(įrenginio tyrinėjimo data)

3