50

ITI 182

Praeinamojo kolektoriaus kolektorius Nr. (25a) 211 KORTELĖ 109-D-7
(įrenginio pavadinimas) (abrise) (plane) (planšeto nomenklatūra)

1978 (įrenginio pastatymo metai) | VILNIUS (miestas) | Justiniškių (gatvė)

KOLEKTORIAUS PIŪVIAI. a) Vertikaliniai:

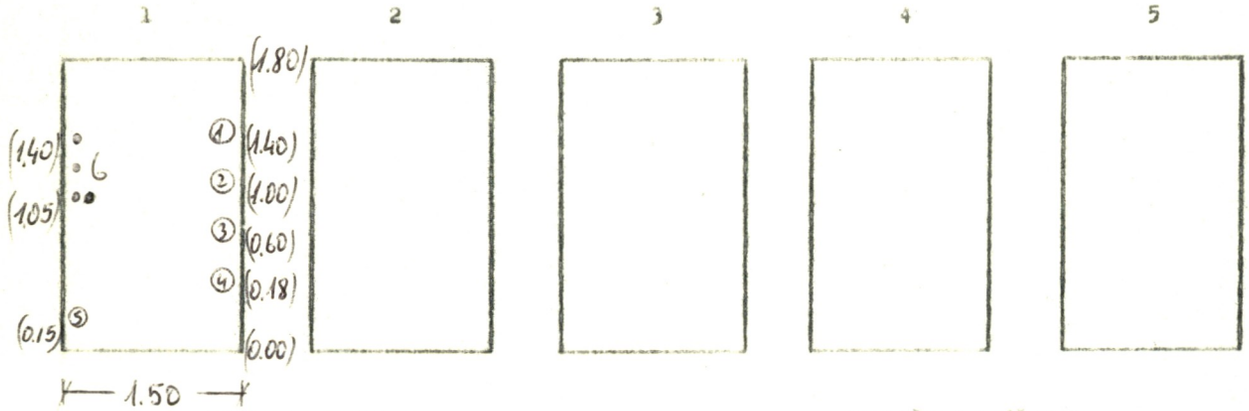

b) Horizontalinis:

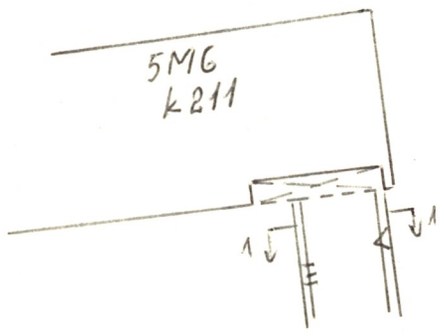

PRIRIŠIMO BRĖŽINYS:

Pavadinimas	Medžiaga	Skersmenys mm	Atst. nuo dangčio m	Altitudės
Dangtis	—			
Žemė	—			
Sienos	bet.			
Dugnas	bet.	1500 × 1800		167.49

Piūv. Nr.	Vamzd. Nr.	Komunikac. rūšis	Medž.		Atst. nuo dugno m
1	1-4	Šilum.	pl.	70, 100, 80, 80	
	5	Vand.	pl.	200	
	6	2 El. kab.	ir	2 rysėi kab.	

Ar yra [illegible] (medžiaga, kiekis)

Ar yra dujų?

Pastabos: 1) Atstumai piūviuose duoti iki vamzdžių ~~viršaus~~ apačios

2)

Patikrinta ir pagrįstoje 1980 m. d.

Inžinerinių tyrinėjimų INSTITUTAS

Objekto Nr. 01-3/1560

Sudarė A. Kroždailevičius (pavardė) (parašas)

Patikrino Sinas (pavardė) (parašas)

1978 m. XI mėn. 11 d.
(įrenginio tyrinėjimo data)