Praeinamojo kolektoriaus Kolektorius Nr. (46) 202 KORTELĖ 109-D-7
(įrenginio pavadinimas) (abrise) (plane) (planšeto nomenklatūra)

1978 (įrenginio pastatymo metai) | VILNIUS (miestas) | Justiniškių (gatvė)

KOLEKTORIAUS PIŪVIAI: a) Vertikaliniai:

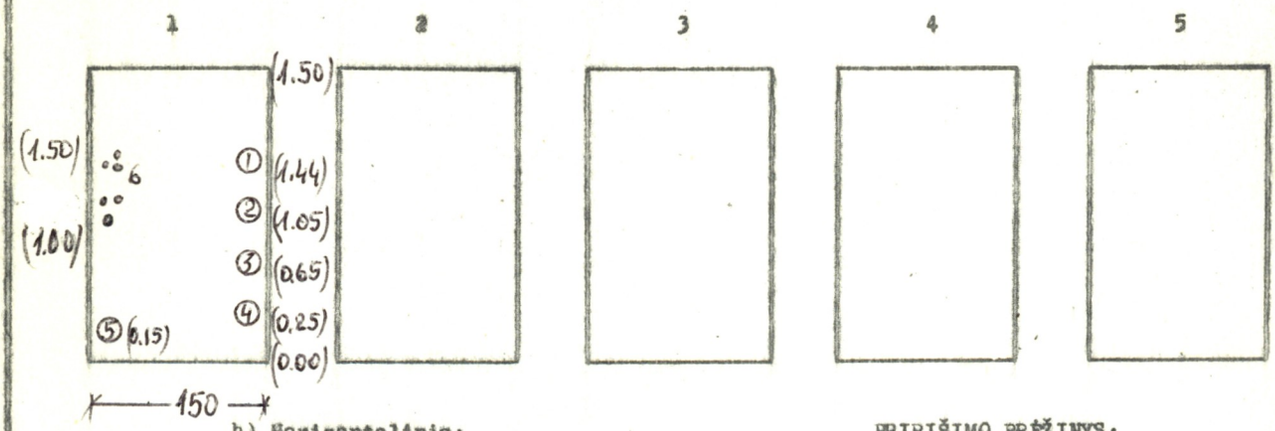

b) Horizontalinis:

PRIRIŠIMO BRĖŽINYS:

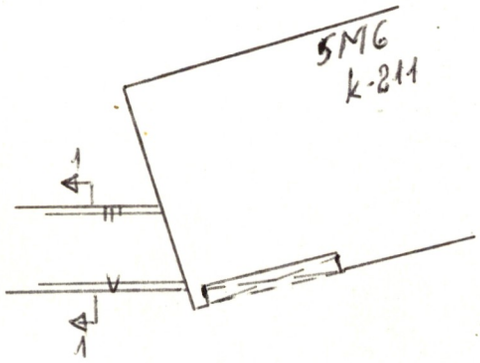

Pavadinimas	Medžiaga	Skersmenys mm	Atst. nuo dangčio m	Altitudės
Dangtis	—	—		—
Žemė	—		—	—
Sienos	bet.			
Dugnas	bet.	—	—	167.47

Piūv. Nr.	Vamzd. Nr.	Komunikac. rūšis	Medž.		Atst. nuo dugno m
1	1-4	Šilum.	pl.	70,80,50,50	
	5	Vand.	pl.	200	
	6	5Elektr. kab.		ir 1 rysės kab.	

Lipynės (medžiaga, kiekis)

Ar yra dujų?

Pastabos: 1) Atstumai piūviuose duoti iki vamzdžių viršaus.
2)

Patikrinta ir papildyta 1980.III.16.

Inžinerinių tyrinėjimų INSTITUTAS

Objekto Nr. 01-3/1560

Sudarė	A. Požidaevičius (pavardė)	(parašas)
Patikrino	Šiūrys (pavardė)	(parašas)

1979 m. XII mėn. 12 d.
(įrenginio tyrinėjimo data)