52

ITI 182

Pracinamojo kolektoriaus kolektorius Nr. (45) 201 KORTELĖ 109-17-7
(įrenginio pavadinimas) (abrise) (plane) (planšeto nomenklatūra)

1978 (įrenginio pastatymo metai) | VILNIUS (miestas) | Justiniškių (gatvė)

KOLEKTORIAUS PIŪVIAI: a) Vertikaliniai:

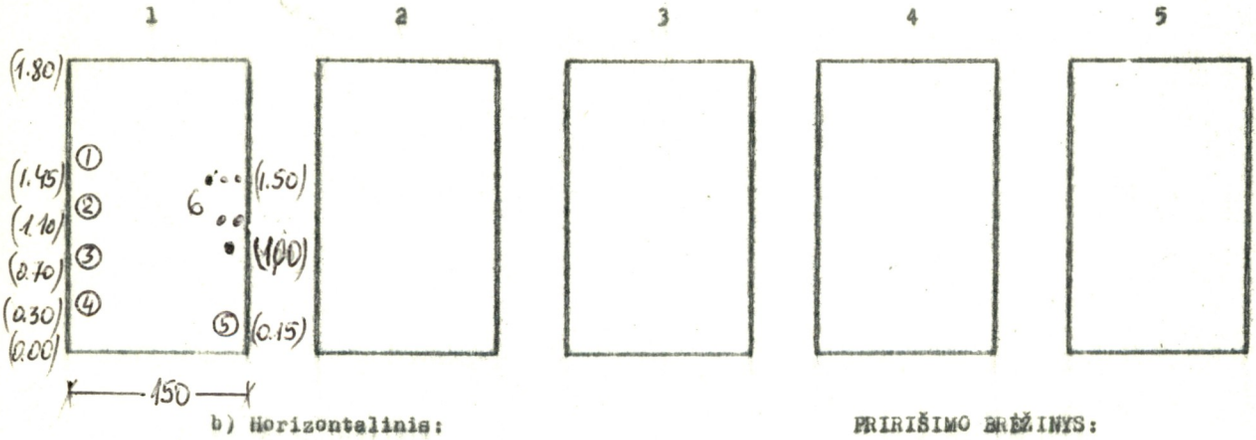


b) Horizontalinis: PRIRIŠIMO BRĖŽINYS:

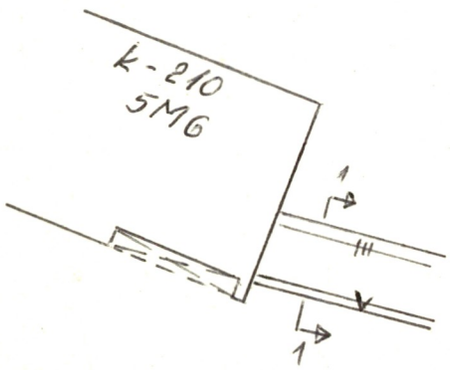

| Pavadinimas | Medžiaga | Skersmenys mm | Atst. nuo dangčio m | Altitudės |
|---|---|---|---|---|
| Dangtis | – | – | | |
| Žemė | – | | | |
| Sienos | bet. | | | |
| Dugnas | bet. | – | | 167.01 |

| Piūv. Nr. | Vamzd. Nr. | Komunikac. rūšis | Medž. | | Atst. nuo dugno m | |
|---|---|---|---|---|---|---|
| 1 | 1-4 | Šilum. | pl. | 70,80,50,50 | | |
| | 5 | Vand. | pl. | 200 | | |
| | 6 | SE Elektr. kab. ir trysis kab. | | | | |

Lipynės (medžiaga, kiekis)

Ar yra dujų?

Pastabos: 1) Atstumai piūviuose duoti iki vamzdžių ~~viršaus~~ apačios

2)

Patikrinta ir papildyta 1980 m. 10. [illegible]

Inžinerinių tyrinėjimų INSTITUTAS

Objekto Nr. 01-3/1560

| | | |
|---|---|---|
| Sudarė | A. Kazlauskas (pavardė) | [illegible] (parašas) |
| Patikrino | [illegible] (pavardė) | [illegible] (parašas) |

1978 m. XII mėn. 12 d.
(įrenginio tyrinėjimo data)