45

ITI 162

Praeinamoje kolektoriaus kolektoriaus Nr.(30) 182 KORTELĖ 109-D-7
(įrenginio pavadinimas) (abrise) (plane) (planšeto nomenklatūra)

1978 (įrenginio pastatymo metai) | VILNIUS (miestas) | Justiniškių (gatvė)

KOLEKTORIAUS PIŪVIAI: a) Vertikaliniai:

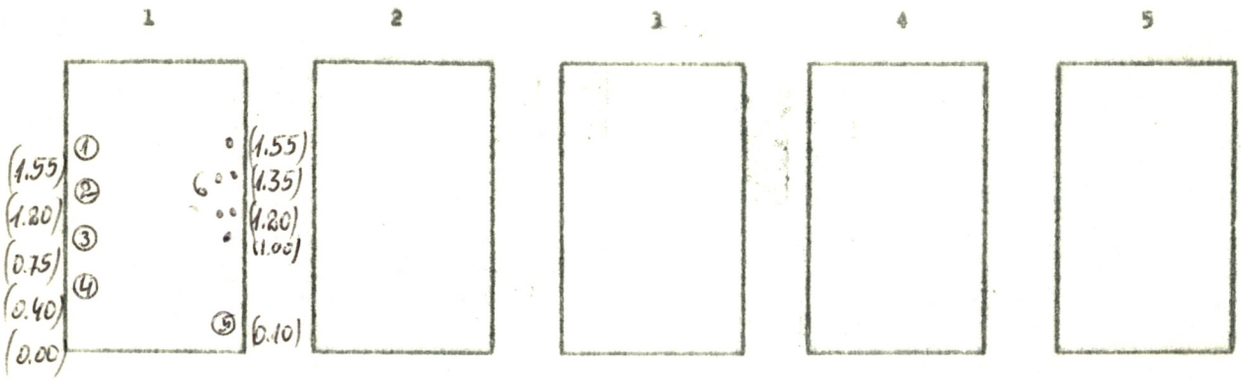

b) Horizontalinis:

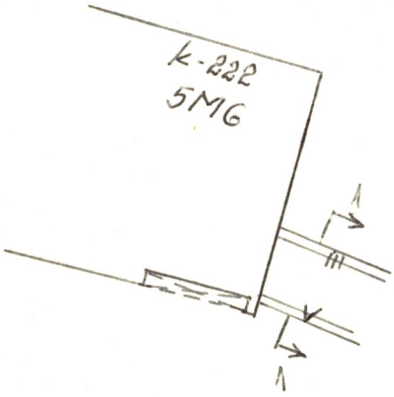

PRIRIŠIMO BRĖŽINYS:

Pavadinimas	Medžiaga	Skersmenys mm	Atst. nuo dangčio m	Altitudės
Dangtis	—	—		—
Žemė	—		—	—
Sienos	bet.			
Dugnas	bet.	1500 × 1800	—	168.87

Piūv. Nr.	Vamzd. Nr.	Komunikac. rūšis	Medž.		Atst. nuo dugno m
1	1-4	Silum. t	pl.	70, 100, 100, 100	
	5	Vandent.	pl.	200	
	6	Elektr. k	it.	3 kyšės kab.	

Lipynės — (medžiaga, kiekis)

Ar yra dujų? —

Pastabos: 1) Atstumai piūviuose duoti iki vamzdžių ~~viršaus~~ apačios

2)

Patikrinta ir papildyta 1980.IV.11. [illegible]

Inžinerinių tyrinėjimų INSTITUTAS

Objekto Nr. 01-3/1560

Sudarė	A. Kazdailevičius (pavardė)	(parašas)
Patikrino	Juras (pavardė)	(parašas)

1978 m. XII mėn. 11 d.
(įrenginio tyrinėjimo data)