12

ITI 182

Praeinamojo kolektoriaus kamera Nr. (54) 81 KORTELĖ 109-D-6
(įrenginio pavadinimas) (abrise) (plane) (planšeto nomenklatūra)

1978 VILNIUS Kosmonautų pr.
(įrenginio pastatymo metai) (miestas) (gatvė)

KOLEKTORIAUS PIŪVIAI: a) Vertikaliniai:

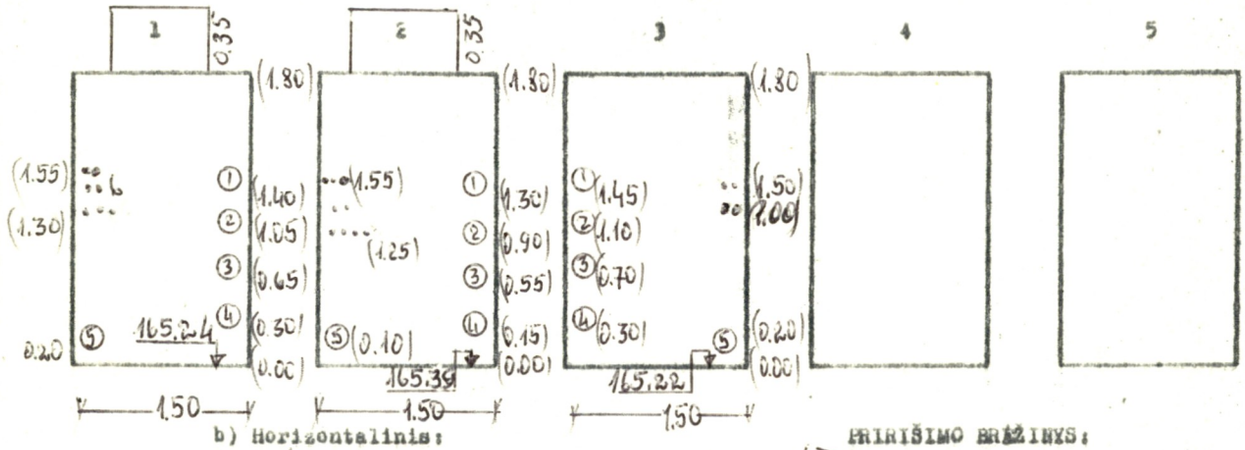

b) Horizontalinis:

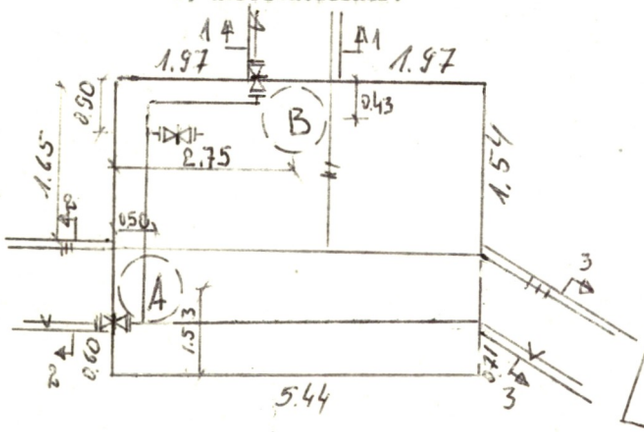

PRIRIŠIMO BRĖŽINYS:

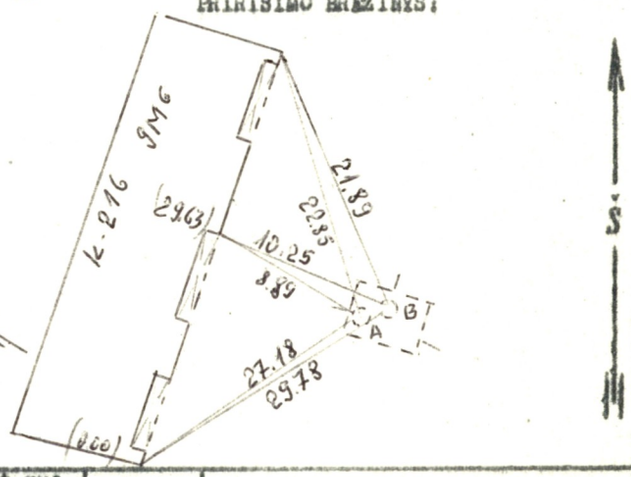

Pavadinimas	Medžiaga	Skersmenys mm	Atst. nuo dangčio m	Altitudės
Dangtis	met.	650		A 168.19 B 168.19
Žemė	-			
Sienos	bet.			
Dugnas	bet.	3750 × 5440	3.40	164.79

Piūv. Nr.	Vamzd. Nr.	Komunikac. rūšis	Medž.		Atst. nuo dugno m	
1	1-4	silum.	pl.	70, 100, 80, 80		
	5	Vand.	pl.	150		
	6	4 Elektr. kab	ir	3 ryšių kab		
2	1-4	silum.	pl.	50, 80, 70, 70		
	5	Vand.	pl.	50		
	6	5 Elektr. kab	ir	4 ryšių kab.		
3	1-4	silum.		70, 100, 80, 80		
	5	Vand.		150		
	6	2 Elektr. kab.	ir	2 ryšių kab.		

Lipynės -
(medžiaga, kiekis)

Ar yra dujų? -

Pastabos: 1) Atstumai piūviuose duoti iki vamzdžių ~~viršaus~~ apačios
2)

Patikrinta ir pasirašyta
1980 III 16

Inžinerinių tyrinėjimų INSTITUTAS

Objekto Nr. 01-3/1560

Sudarė A. Žaždailevičius
(pavardė) (parašas)

Patikrino
(pavardė) (parašas)

1978 m. XII mėn. 12 d.
(įrenginio tyrinėjimo data)