Praeinamojo kolektoriaus kamera Nr. (43-45) 54 KORTELĖ 109-B-6
(įrenginio pavadinimas) (abrise) (plane) (planšeto nomenklatūra)

1977 (įrenginio pastatymo metai) | Vilnius (miestas) | Viršūnių I (gatvė)

KOLEKTORIAUS PIŪVIAI: a) Vertikaliniai:

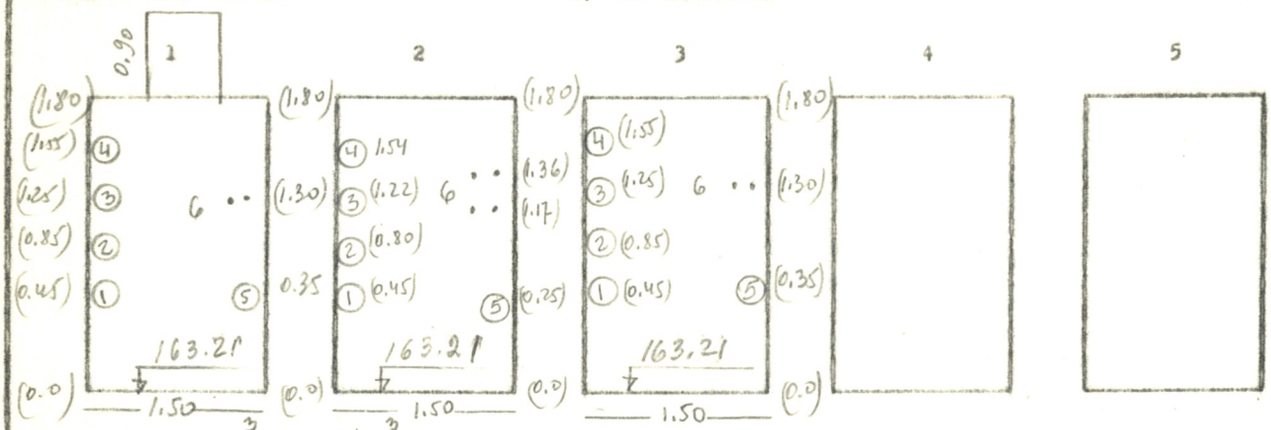

b) Horizontalinis:

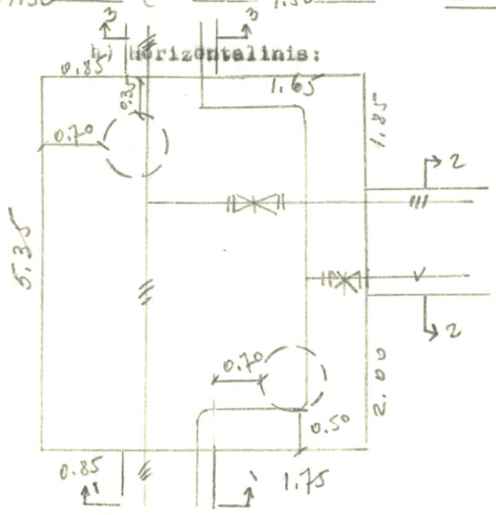

PRIRIŠIMO BRĖŽINYS:

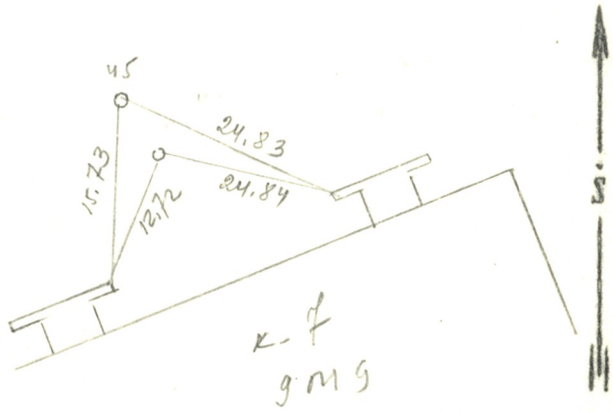

Pavadinimas	Medžiaga	Skersmenys mm	Atst. nuo dangčio m	Altitudės
Dangtis	bet	600		166.49
Žemė			0.0	166.49
Sienos	bet			
Dugnas	bet	4.10 x 5.35	3.28	163.21

Piūv. Nr.	Vamzd. Nr.	Komunikac. rūšis	Medž.		Atst. nuo dugno m	
1	1-4	Šilum.	pln	130. 130. 160. 100		
	5	Vand.	pln	150		
	6	El. kab.				
2	1-4	Šilum.	pln	70. 70. 80. 60		
	5	Vand.	pln	100		
	6	El. kab.				
3	1-4	Šilum.	pln	100. 100. 100. 80		
	5	Vand.	pln	150		
	6	El. kab.				

Lipynės 2 (medžiaga, kiekis)

Ar yra dujų? —

Pastabos: 1) Atstumai piūviuose duoti iki vamzdžių viršaus

2)

Inžinerinių tyrinėjimų INSTITUTAS

Objekto Nr. 01-3

Sudarė	Vaitkus (pavardė)	(parašas)
Patikrino	Šimas A (pavardė)	(parašas)

1977 m. XI men. 15 d.
(įrenginio tyrinėjimo data)