26

ITI 182

Prasinamojo kolektoriaus Kolektorius Nr. (11) 231 KORTELĖ 109-D-6
(įrenginio pavadinimas) (abrise) (plane) (planšeto nomenklatūra)

1978 (įrenginio pastatymo metai) | VILNIUS (miestas) | Kosmonautų pr. (gatvė)

KOLEKTORIAUS PIŪVIAI: a) Vertikalinial:

1 2 3 4 5

(1.80)
(1.35) ① (1.45)
(1.00) ②
(0.60) ③ (0.95)
(0.20) ④
⑤ (0.05)
(0.00)

1.50

b) Horizontalinis:

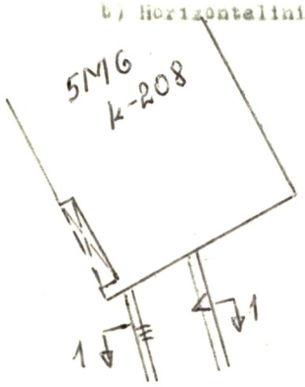

PRIRIŠIMO BRĖŽINYS:

Š

Pavadinimas	Medžiaga	Skersmenys mm	Atst. nuo dangčio m	Altitudės
Dangtis	–	–		–
Žemė	–		–	–
Sienos	bet.			
Dugnas	bet.	–	–	165.92

Inv. Nr.	Vamzd. Nr.	Komunikacijos rūšis	Medž.		Atst. nuo dugno m
1	1-4	šilum.	pl.	40, 70, 50, 50	
	5	vand.	pl.	100	
	6	Elektr. kab.		ir 1 rysio Pab	

Lipynės ... (medžiaga, kiekis)

Ar yra dujų?

Pastabos: 1) Atstumai piūviuose duoti iki vamzdžių ~~viršaus~~ apačios

2)

Patikrinta ir papildyta 1980.IV.16

Inžinerinių tyrinėjimų INSTITUTAS

Objekto Nr. 01-3/1560

Užpildė A. Kazlauskevičius (pavardė) (parašas)

Patikrino (pavardė) (parašas)

1978 m. XII mėn. 12 d.
(įrenginio tyrinėjimo data)