53

ITI Nr. 91

Fek. kanal. (Komunikacija) | Šul. (Įrenginio pavadinimas) | Nr. (230) 287 KORTELĖ

VILNIUS (Miestas) | Viršuliškių Tm. (Gatvė) | 109-D-6 (Planšeto nomenklatūra)

ŠULINIO PIŪVIAI (Matmenys duoti m) | PRIRIŠIMO BRĖŽINYS

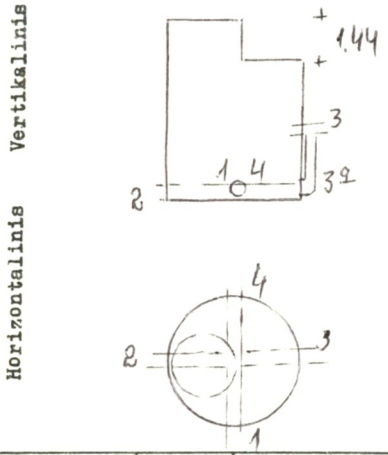

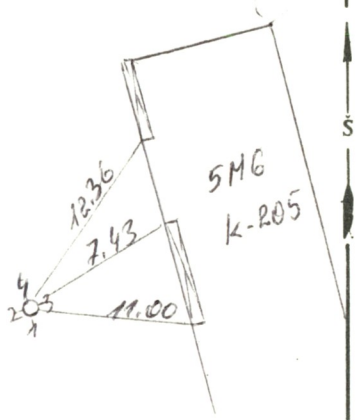

Pavadinimas		Medžiaga	Diametras	Atstumas nuo dangčio		Altitudės
Dangtis		ket.	0.65			164.49
Žemė						
Sienos		bet.				
Dugnas		bet.	1.00	3.35		161.14
Vamzdžiai	Nr. 1	ker.	150	Viršus		
				Apačia	3.55	160.94
	Nr. 2	bet.	400	Viršus		
				Apačia	3.56	160.93
	Nr. 3	ket.	100	Viršus		
				Apačia	2.37	162.12
	Nr. 4	ker.	150	Viršus		
				Apačia	3.46	161.03
	Nr. 3a	ket.	100	Viršus		
				Apačia	3.45	161.04
	Nr. 6			Viršus		
				Apačia		
	Nr. 7			Viršus		
				Apačia		

Lipynės ....10. vnet.... (Medžiaga, kiekis)

Ar yra vandens? .....–.....

Ar yra dujų? .....–.....

Pastabos .....

.....

.....

Inžinerinių tyrinėjimų INSTITUTAS

Objekto Nr. 01-3/1560..

Sudarė (parašas) A. Žarskauskaitė (pavardė)

Patikrino (parašas) [illegible] (pavardė)

197[illegible] m. ...11... mėn. 7 d.

(Įrenginio tyrinėjimo data)

Sp. ITI 15000 181-78