20

ITI 182

Praeinamojo kolektoriaus Kolektoriai Nr. (8) 222 KORTELĖ 109-D-6
(įrenginio pavadinimas) (abrise) (plane) (planšeto nomenklatūra)

1978 (įrenginio pastatymo metai) | VILNIUS (miestas) | Kosmonautų pr. (gatvė)

KOLEKTORIAUS PIŪVIAI:

a) Vertikaliniai:

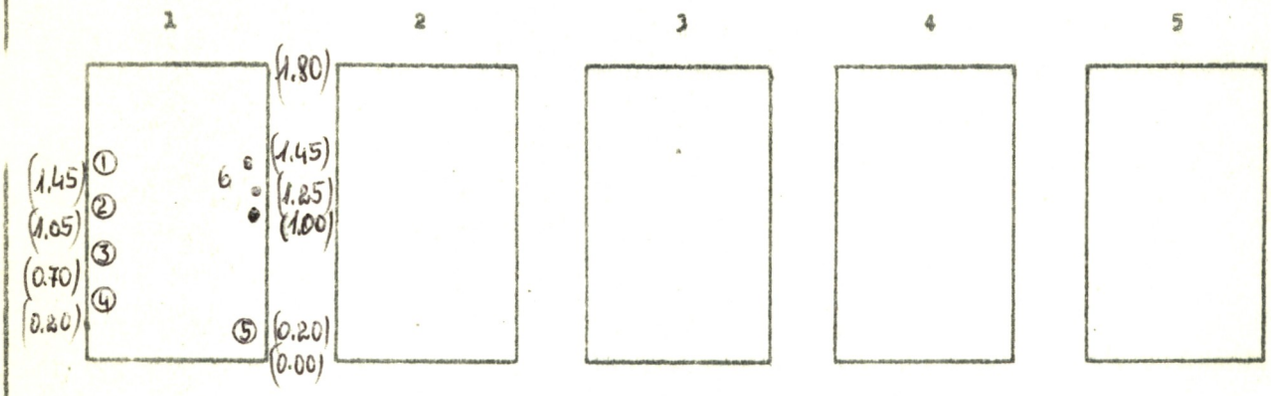

b) Horizontalinis:

PRIRIŠIMO BRĖŽINYS:

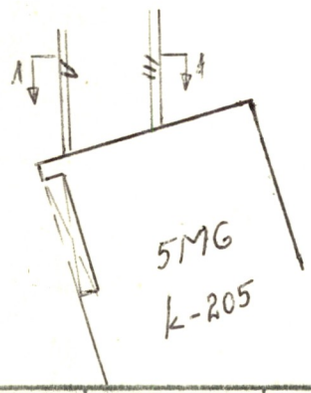

Š

Pavadinimas	Medžiaga	Skersmenys mm	Atst. nuo dangčio m	Altitudės
Dangtis	–	–		–
Žemė	–		–	–
Sienos	bet.			
Dugnas	bet.	–	–	164.44

Piūv. Nr.	Vamzd. Nr.	Komunikac. rūšis	Medž.		Atst. nuo dugno m
1	1-4	Šilum.	pe	50, 80, 70, 70	
	5	Vand.	pe	150	
	6	Elektr. kab.	ir	1 ryšių kab.	

Lipynės _____ (medžiaga, kiekis)

Ar yra dujų? _____

Pastabos: 1) Atstumai piūviuose duoti iki vamzdžių ~~viršaus~~ apačios

2)

patikrinta ir papildyta

Inžinerinių tyrinėjimų INSTITUTAS

Objekto Nr. 01-3/1560

Sudarė	A. Každailevičius (pavardė)	(parašas)
Patikrino	Šniras (pavardė)	(parašas)

1978 m. XII mėn. 12 d.
(įrenginio tyrinėjimo data)