4

ITI Nr. 91

Fek. Kanal. (Komunikacija) | Šul (Įrenginio pavadinimas) | Nr. (157) 205 KORTELĖ

VILNIUS (Miestas) | Viršuliškių II mr. (Gatvė) | 109-D-3 (Planšeto nomenklatūra)

ŠULINIO PIŪVIAI (Matmenys duoti m) | PRIRIŠIMO BRĖŽINYS

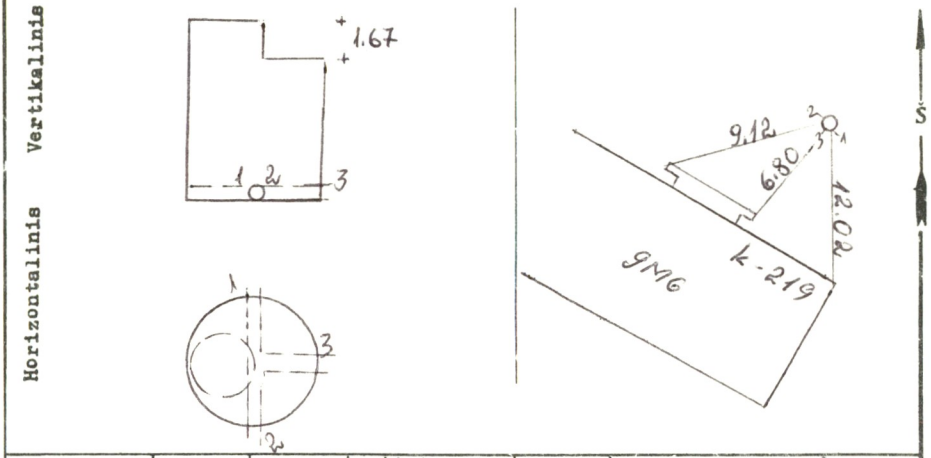

Pavadinimas		Medžiaga	Diametras	Atstumas nuo dangčio		Altitudės
Dangtis		ket.	0.65			172.31
Žemė		asf.		0.00		172.31
Sienos		bet.				
Dugnas		bet.	1.00	2.69		169.62
Vamzdžiai	Nr. 1	ker.	150	Viršus		
				Apačia	2.83	169.48
	Nr. 2	ker.	150	Viršus		
				Apačia	2.85	169.46
	Nr. 3	ket.	100	Viršus		
				Apačia	2.80	169.51
	Nr. 4			Viršus		
				Apačia		
	Nr. 5			Viršus		
				Apačia		
	Nr. 6			Viršus		
				Apačia		
	Nr. 7			Viršus		
				Apačia		

Lipynės ..betonas..... (Medžiaga, kiekis)

Ar yra vandens? .....

Ar yra dujų? .....

Pastabos .....

.....

.....

Inžinerinių tyrinėjimų INSTITUTAS

Objekto Nr. 01-31-1560

Sudarė A. Žaidauskienė (parašas) (pavardė)

Patikrino Alvy-Sluonovicius (parašas) (pavardė)

1979 m. ...11... mėn. 7 d. (Įrenginio tyrinėjimo data)