3

ITI Nr. 91[8]

Vandentiekis (Komunikacija) | kameros (Įrenginio pavadinimas) | Nr.( ) 8 KORTELĖ

Vilnius (Miestas) | Viršuliškių (Gatvė) | 109-D-2 (Planšeto nomenklatūra)

ŠULINIO PIŪVIAI (Matmenys duoti m)

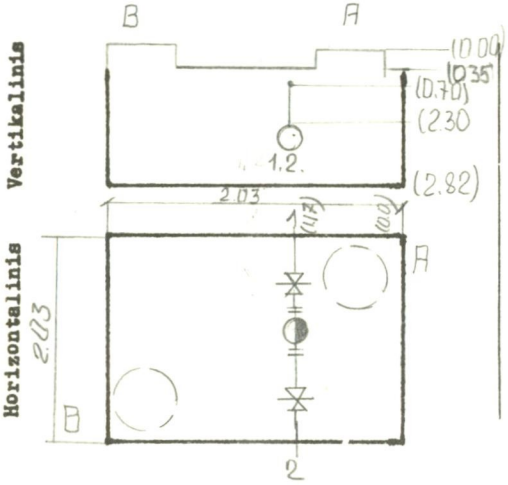

PRIRIŠIMO BRĖŽINYS

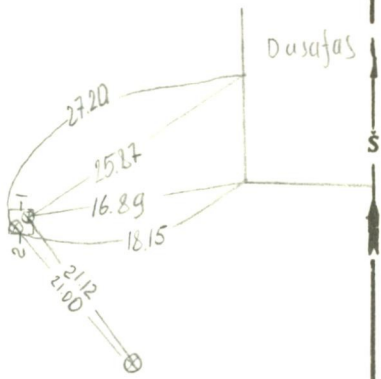

Pavadinimas		Medžiaga	Diametras	Atstumas nuo dangčio		Altitudės
Dangtis		ket.	650			172.84
Žemė						
Sienos		bet.				
Dugnas		bet.	2.03 x 2.03	2.82		170.02
Vamzdžiai	Nr. 1	pl	150	Viršus	2.30	170.54
				Apačia		
	Nr. 2	pl	150	Viršus	2.30	170.54
				Apačia		
	Nr. 3			Viršus		
				Apačia		
	Nr. 4			Viršus		
				Apačia		
	Nr. 5			Viršus		
				Apačia		
	Nr. 6			Viršus		
				Apačia		
	Nr. 7			Viršus		
				Apačia		

Lipynės kopečio (Medžiaga, kiekis)

Ar yra vandens? –

Ar yra dujų? –

Pastabos –

Inžinerinių tyrinėjimų INSTITUTAS

Objekto Nr. 01:3/4128

Sudarė (parašas) Bucelis (pavardė)

Patikrino (parašas) Cerankevičius (pavardė)

1978 m. 03 mėn. 11 d. (Įrenginio tyrinėjimo data)

225

Sp.ITI-84