ITI Nr. 91[a]

Fek. kanalizacija — Nr. (81) 115 **KORTELĖ**

(Komunikacija) (Įrenginio pavadinimas)

Vilnius — Viršuliškių I m.r. — 109-D-1

(Miestas) (Gatvė) (Planšeto nomenklatūra)

ŠULINIO PIŪVIAI (Matmenys duoti m)

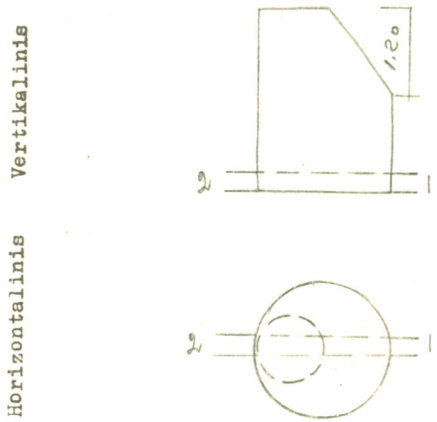

PRIRIŠIMO BRĖŽINYS

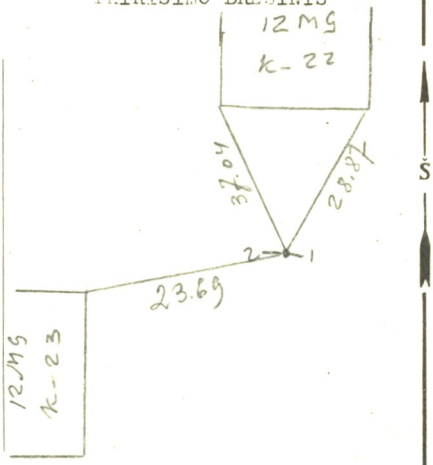

Pavadinimas		Medžiaga	Diametras	Atstumas nuo dangčio		Altitudės
Dangtis		bet	600			170.33
Žemė				0.0		170.33
Sienos		bet				
Dugnas		bet	1.00	5.71		164.62
Vamzdžiai	Nr. 1	ker	200	Viršus		
				Apačia	5.71	164.62
	Nr. 2	—"—	200	Viršus		
				Apačia	5.71	164.62
	Nr. 3			Viršus		
				Apačia		
	Nr. 4			Viršus		
				Apačia		
	Nr. 5			Viršus		
				Apačia		
	Nr. 6			Viršus		
				Apačia		
	Nr. 7			Viršus		
				Apačia		

Lipynės ....16.....
(Medžiaga, kiekis)

Ar yra vandens? ....—....

Ar yra dujų? ....—....

Pastabos .....

.....

.....

Inžinerinių tyrinėjimų INSTITUTAS

Objekto Nr. 01-3

Sudarė	Vaitkus (parašas)	Vaitkus (pavardė)
Patikrino	(parašas)	(pavardė)

1977 m. XII mėn. 22 d.
(Įrenginio tyrinėjimo data)