7

ITI Nr. 91[d]

Fekalinė k (Komunikacija)	Šulinio (Įrenginio pavadinimas)	Nr. (13) 159 KORTELĖ
Vilnius (Miestas)	Kosmonautų pr (Gatvė)	109-D-13 (Planšeto nomenklatūra)

ŠULINIO PIŪVIAI (Matmenys duoti m)

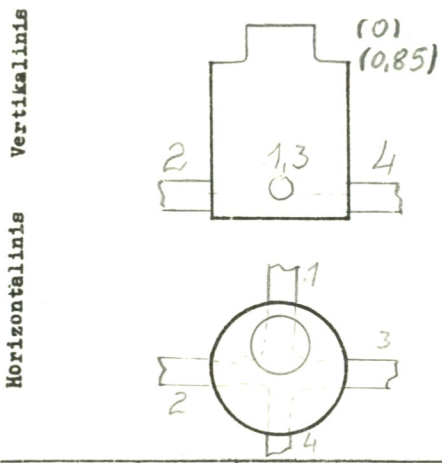

PRIRIŠIMO BRĖŽINYS

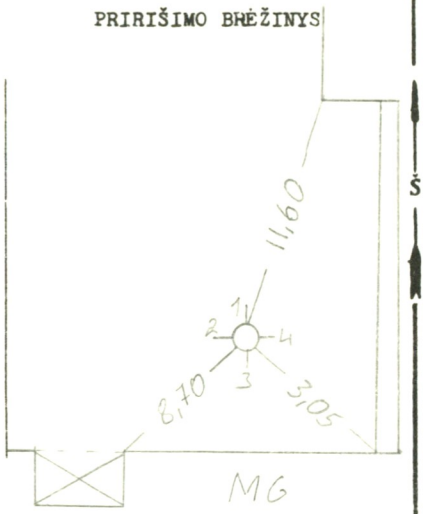

Pavadinimas		Medžiaga	Diametras	Atstumas nuo dangčio		Altitudės
Dangtis		ket.	650			160,63
Žemė						
Sienos		bet.				
Dugnas		bet.		4,10		156,53
Vamzdžiai	Nr. 1	Ket	150	Viršus		
				Apačia	4,15	156,48
	Nr. 2	Ket	150	Viršus		
				Apačia	4,20	156,43
	Nr. 3	Ket	100	Viršus		
				Apačia	4,16	156,47
	Nr. 4	Ket	100	Viršus		
				Apačia	3,26	157,37
	Nr. 5			Viršus		
				Apačia		
	Nr. 6			Viršus		
				Apačia		
	Nr. 7			Viršus		
				Apačia		

Lipynės .....
(Medžiaga, kiekis)

Ar yra vandens? .....

Ar yra dujų? .....

Pastabos .....
.....
.....

Inžinerinių tyrinėjimų INSTITUTAS

Objekto Nr. 017-3/44444

Sudarė	(parašas)	Blažys (pavardė)
Patikrino	(parašas)	(pavardė)

19 90 m. 06 mėn. 20 d.
(Įrenginio tyrinėjimo data)

Sp. ITI 87