ITI 182

Praeinamojo kolektoriaus liukas Nr. (33) 32 KORTELĖ 109-C-4

(įrenginio pavadinimas) (abrise) (plane) (planšeto nomenklatūra)

1977 Vilnius Viršuliškių III m.r.

(įrenginio pastatymo metai) (miestas) (gatvė)

KOLEKTORIAUS PIŪVIAI: a) Vertikaliniai:

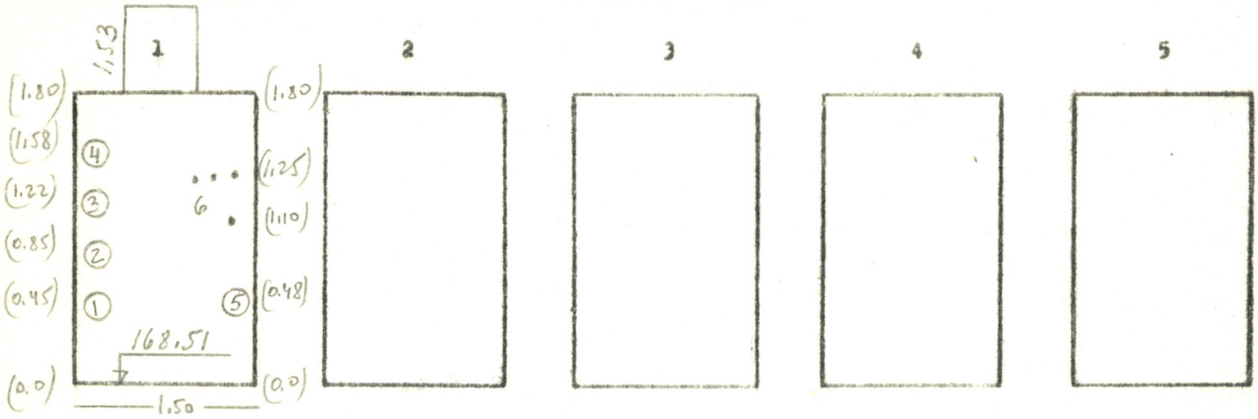

b) Horizontalinis:

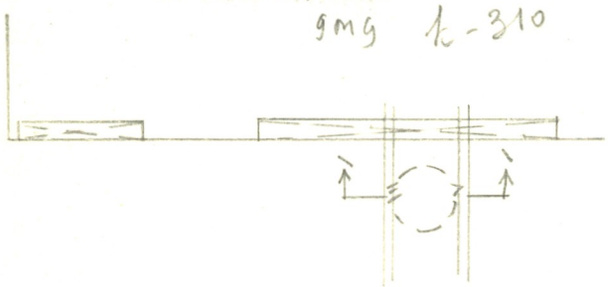

PRIRIŠIMO BRĖŽINYS:

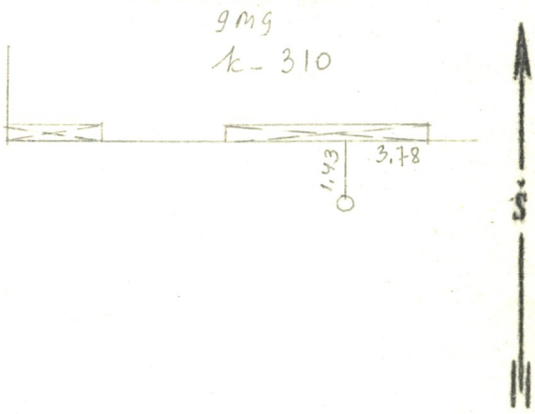

Pavadinimas	Medžiaga	Skersmenys mm	Atst. nuo dangčio m	Altitudės
Dangtis	bet	600		171.84
Žemė				
Sienos	bet			
Dugnas	bet	1.50 x 1.80	3.33	168.51

Piūv. Nr.	Vamzd. Nr.	Komunikac. rūšis	Medž.		Atst. nuo dugno m	
1	1-4	Šilum	plv	70, 100, 80, 80		
	5	Vand	plv	200		
	6	El. kab	ir telefono kab.			

Lipynės 4 (medžiaga, kiekis)

Ar yra dujų? —

Pastabos: 1) Atstumai piūviuose duoti iki vamzdžių viršaus

2)

Inžinerinių tyrinėjimų INSTITUTAS

Objekto Nr. 01-3-1557

Sudarė	Vaitkus (pavardė)	(parašas)
Patikrino	(pavardė)	(parašas)

1978 m. III mėn. 14 d.

(įrenginio tyrinėjimo data)