Praeinamojo kolektoriaus liukas Nr. (11) 231 KORTELĖ 109-c-4
(įrenginio pavadinimas) (abrise) (plane) (planšeto nomenklatūra)

1977 (įrenginio pastatymo metai) | Vilnius (miestas) | Viršūliškių I m. (gatvė)

KOLEKTORIAUS PIŪVIAI: a) Vertikaliniai:

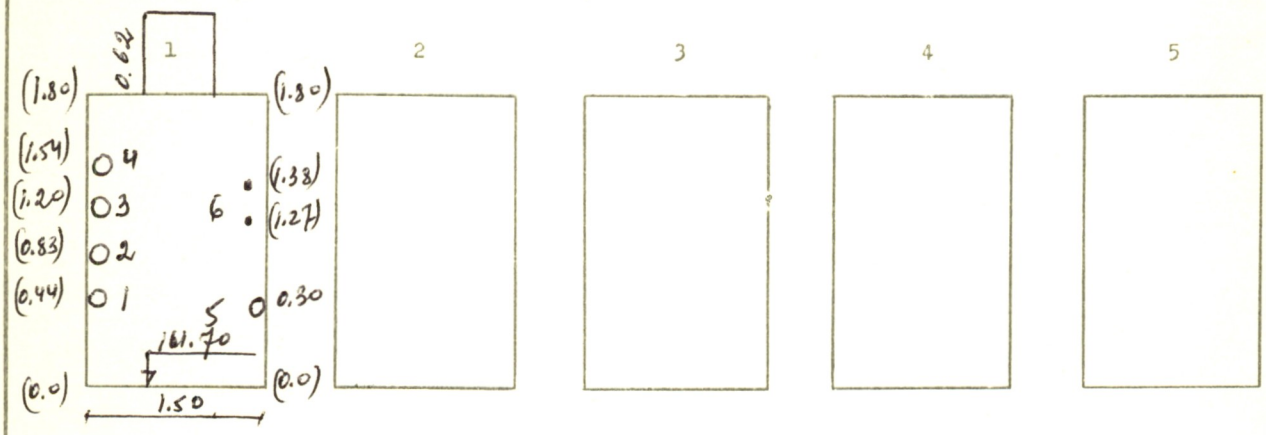

b) Horizontalinis:

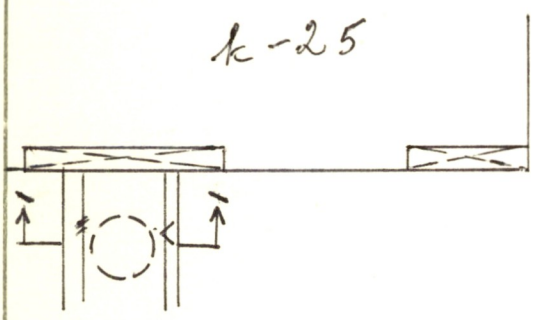

PRIRIŠIMO BRĖŽINYS:

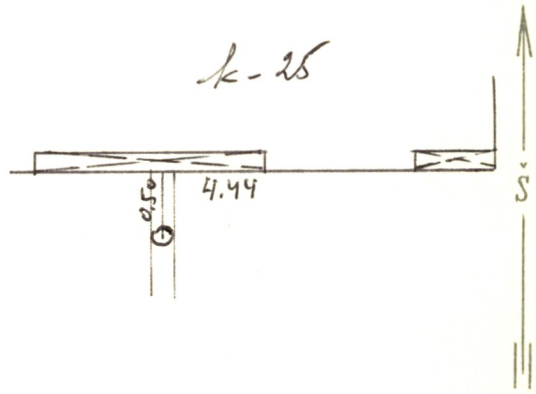

Pavadinimas	Medžiaga	Skersmenys mm	Atst. nuo dangčio m	Altitudės
Dangtis	bet	600		164.12
Žemė			0.0	164.12
Sienos	bet			
Dugnas	bet	1.50 x 1.80	2.42	161.70

Piūv. Nr.	Vamzd. Nr.	Komunikac. rūšis	Medž.	Skersmenys mm	Atst. nuo dugno m	Altitudės
1	1-4	5,14 m.	pln	70, 70, 80, 50		
	5	Vand.	pln	50		
	6	El. kab.				

Lipynės 2 (medžiaga, kiekis)

Ar yra dujų? —

Pastabos: 1) Atstumai piūviuose duoti iki vamzdžių viršaus

2)

Inžinerinių tyrinėjimų INSTITUTAS

Objekto Nr. 01-3

Sudarė	Vaitkus (pavardė)	(parašas)
Patikrino	[illegible] (pavardė)	[illegible] (parašas)

1977 m. balandžio mėn. 20 d.
(įrenginio tyrinėjimo data)