9

ITI Nr. 91[d]

FK	šulinio	Nr. (4) 166 KORTELĖ
(Komunikacija)	(Įrenginio pavadinimas)	
Vilnius	Justiniškių	109-C-3
(Miestas)	(Gatvė)	(Planšeto nomenklatūra)

ŠULINIO PIŪVIAI (Matmenys duoti m)

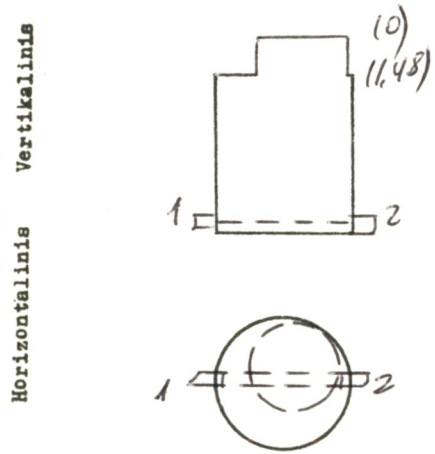

PRIRIŠIMO BRĖŽINYS

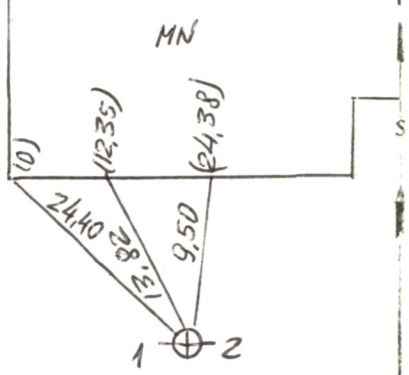

Pavadinimas		Medžiaga	Diametras	Atstumas nuo dangčio		Altitudės
Dangtis		ket.	650			163,91
Žemė				0,0		163,91
Sienos		bet.				
Dugnas		bet.	1000	3,47		160,44
Vamzdžiai	Nr. 1	ket	200	Viršus		
				Apačia	3,64	160,27
	Nr. 2	ket	200	Viršus		
				Apačia	3,64	160,27
	Nr. 3			Viršus		
				Apačia		
	Nr. 4			Viršus		
				Apačia		
	Nr. 5			Viršus		
				Apačia		
	Nr. 6			Viršus		
				Apačia		
	Nr. 7			Viršus		
				Apačia		

Lipynės ...8.....
(Medžiaga, kiekis)

Ar yra vandens? .....

Ar yra dujų? .....

Pastabos .....

.....

.....

Inžinerinių tyrinėjimų INSTITUTAS

Objekto Nr. ... 01-3/3917

Sudarė (parašas) Strigo (pavardė)

Patikrino (parašas) (pavardė)

19 87 m. ... 09 .. mėn 8 .d.
(Įrenginio tyrinėjimo data)