ITI Nr. 91

Vandentiekis	Požeminė sklendė	Nr. (2) 552 KORTELĖ
(Komunikacija)	(Įrenginio pavadinimas)	
Vilnius	Viršuliškių skg.	109-c-16
(Miestas)	(Gatvė)	(Planšeto nomenklatūra)

ŠULINIO PIŪVIAI (Matmenys duoti m)

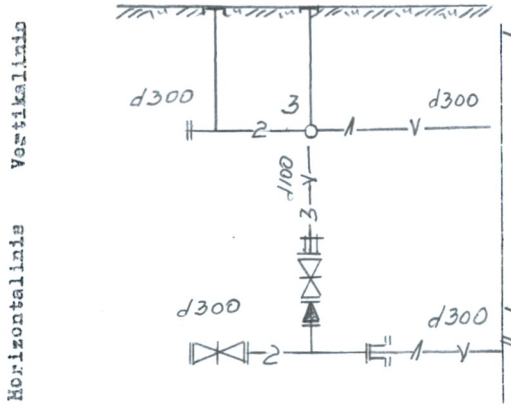

PRIRIŠIMO BRĖŽINYS

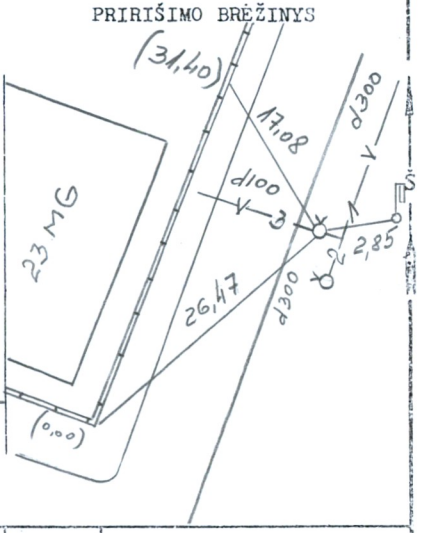

Pavadinimas		Medžiaga	Diametras	Atstumas nuo dangčio		Altitudės
Dangtis		Ket	150			158,56
Žemė		Asfaltas				
Sienos		—				
Dugnas		—	—	—		—
Vamzdžiai	Nr. 1	Ket	300	Viršus	1,82	156,74
				Apačia		
	Nr. 2	Ket	300	Viršus	1,82	156,74
				Apačia		
	Nr. 3	PE	100	Viršus	1,92	156,64
				Apačia		
	Nr. 4			Viršus		
				Apačia		
	Nr. 5			Viršus		
				Apačia		
	Nr. 6			Viršus		
				Apačia		
	Nr. 7			Viršus		
				Apačia		

Lipynės ..... —
(Medžiaga, kiekis)

Ar yra vandens? ..... —

Ar yra dujų? ..... —

Pastabos ..... —

.....

P.Klimansko I.Į.

Objekto Nr. 20-689

Sudarė	P. Klimansko (parašas)	Klimansko (pavardė)
Patikrino	P. Klimansko (parašas)	Klimansko (pavardė)

2005 m. 06 mėn. 08 d.
(Įrenginio tyrinėjimo data)