ITI Nr. 91[d]

Ф. Канал. (Komunikacija)	šulinio (Įrenginio pavadinimas)	Nr.(__) 43 KORTELĖ
Вильнюс (Miestas)	Космонавтов (Gatvė)	109-0-16 (Planšeto nomenklatūra)

ŠULINIO PIŪVIAI (Matmenys duoti m)

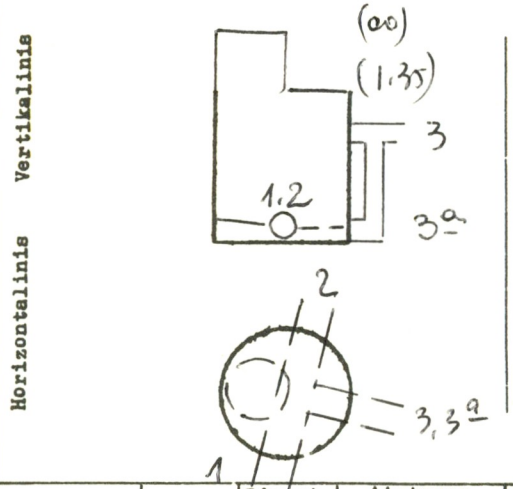

PRIRIŠIMO BRĖŽINYS

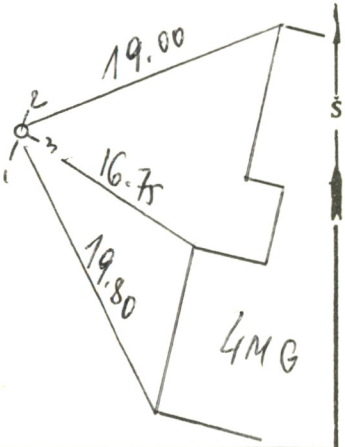

Pavadinimas		Medžiaga	Diametras	Atstumas nuo dangčio		Altitudės
Dangtis		ket.	650			160.90
Žemė				0		160.90
Sienos		bet.				
Dugnas		bet.	1.00	5.08		155.82
Vamzdžiai	Nr. 1	бет	300	Viršus		
				Apačia	5.15	155.75
	Nr. 2	бет	300	Viršus		
				Apačia	5.15	155.75
	Nr. 3	кер	150	Viršus		
				Apačia	2.24	158.66
	Nr. 3a	чуг	150	Viršus		
				Apačia	5.15	155.75
	Nr. 5			Viršus		
				Apačia		
	Nr. 6			Viršus		
				Apačia		
	Nr. 7			Viršus		
				Apačia		

Lipynės ...10..... (Medžiaga, kiekis)

Ar yra vandens? ...—.....

Ar yra dujų? ...—.....

Pastabos .....

.....

.....

Inžinerinių tyrinėjimų INSTITUTAS

Objekto Nr. 01-3/2188...

Sudarė (parašas) (pavardė)

Patikrino (parašas) (pavardė)

1986 m. ...XII... mėn. 10 d.

(Įrenginio tyrinėjimo data)