5

ITI Nr. 91[8]

Ф. канал. (Komunikacija)	kameros (Įrenginio pavadinimas)	Nr.( ) 171 KORTELĖ
Вильнюс (Miestas)	Космонавтų (Gatvė)	109-C-12 (Planšeto nomenklatūra)

ŠULINIO PIŪVIAI (Matmenys duoti m)

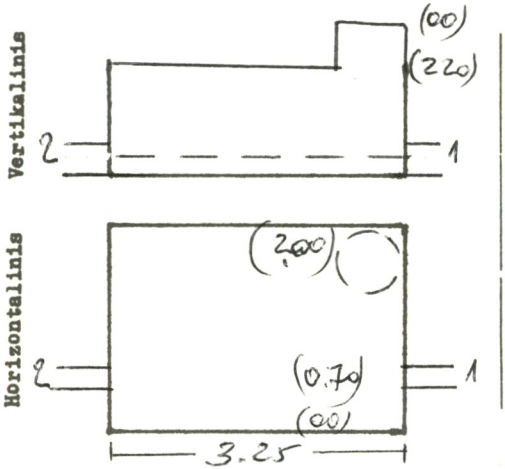

PRIRIŠIMO BRĖŽINYS

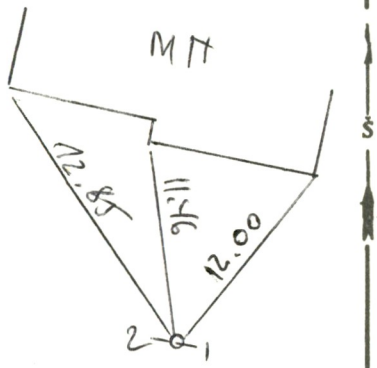

Pavadinimas		Medžiaga	Diametras	Atstumas nuo dangčio		Altitudės
Dangtis		ket.	650			159.71
Žemė				0		159.71
Sienos		bet.				
Dugnas		bet.	3.25 2.00	6.00		153.71
Vamzdžiai	Nr. 1	cm	400	Viršus		
				Apačia	6.48	153.23
	Nr. 2	bem	300	Viršus		
				Apačia	6.48	153.23
	Nr. 3			Viršus		
				Apačia		
	Nr. 4			Viršus		
				Apačia		
	Nr. 5			Viršus		
				Apačia		
	Nr. 6			Viršus		
				Apačia		
	Nr. 7			Viršus		
				Apačia		

Lipynės ..... (Medžiaga, kiekis)

Ar yra vandens? ——

Ar yra dujų? ——

Pastabos .....

Inžinerinių tyrinėjimų INSTITUTAS

Objekto Nr. 01-3/2184

Sudarė ..... (parašas) (pavardė)

Patikrino ..... (parašas) (pavardė)

1986 m. XII mėn. 10 d.

(Įrenginio tyrinėjimo data)

Sp.ITI-84