Vandentiekio (su hidrantu) — Nr. (4) 174 — KORTELĖ

(Komunikacija) — (Įrenginio pavadinimas)

Vilnius — Vršulio g. III m.r. — 109-B-9

(Miestas) — (Gatvė) — (Planšeto nomenklatūra)

ŠULINIO PIOVIAI (Matmenys duoti m)

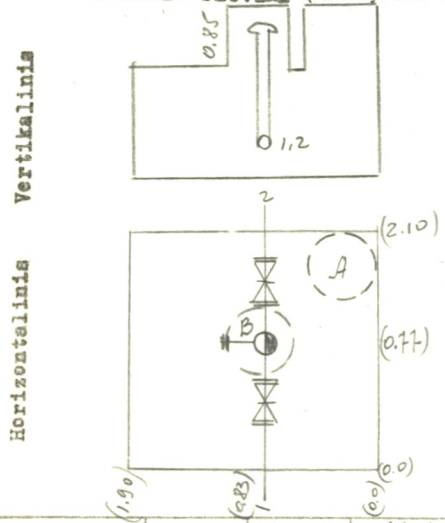

PRIRIŠIMO BRĖŽINYS

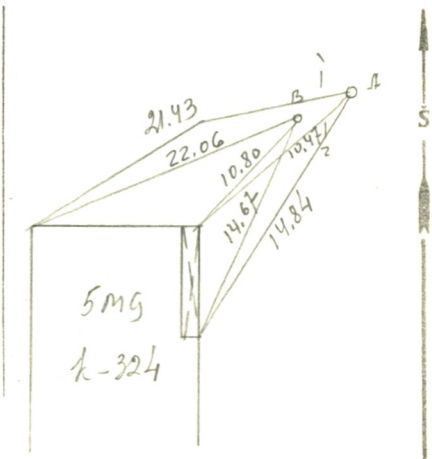

Pavadinimas		Medžiaga	Diametras	Atstumas nuo dangčio		Altitudės
Dangtis		ket	600			B-180.67 A-180.76
Žemė				0.0		180.76
Sienos		bet				
Dugnas		bet	1.90 x 2.10	2.85		177.82
Vamzdžiai	Nr. 1	ket	150	Viršus	2.45	178.31
				Apačia		
	Nr. 2	—"—	150	Viršus	2.45	178.31
				Apačia		
	Nr. 3			Viršus		
				Apačia		
	Nr. 4			Viršus		
				Apačia		
	Nr. 5			Viršus		
				Apačia		
	Nr. 6			Viršus		
				Apačia		
	Nr. 7			Viršus		
				Apačia		

Lipynės: kopečios (Medžiaga, kiekis)

Ar yra vandens? —

Ar yra dujų? —

Pastabos .....

Inžinerinių tyrinėjimų INSTITUTAS

Objekto Nr. 91-3

Sudarė: Vaitkus (parašas) Vaitkus (pavardė)

Patikrino: [illegible] (parašas) [illegible] (pavardė)

1972 m. IV mėn. 7 d.

(Įrenginio tyrinėjimo data)