Praeinamojo kolektoriaus Kamera Nr. (53) 172 KORTELĖ 109-B-9
(įrenginio pavadinimas) (abrisas) (plane) (planšeto nomenklatūra)

1977
(įrenginio pastatymo metai) (miestas) (gatvė)

KOLEKTORIAUS PIŪVIAI: a) Vertikaliniai:

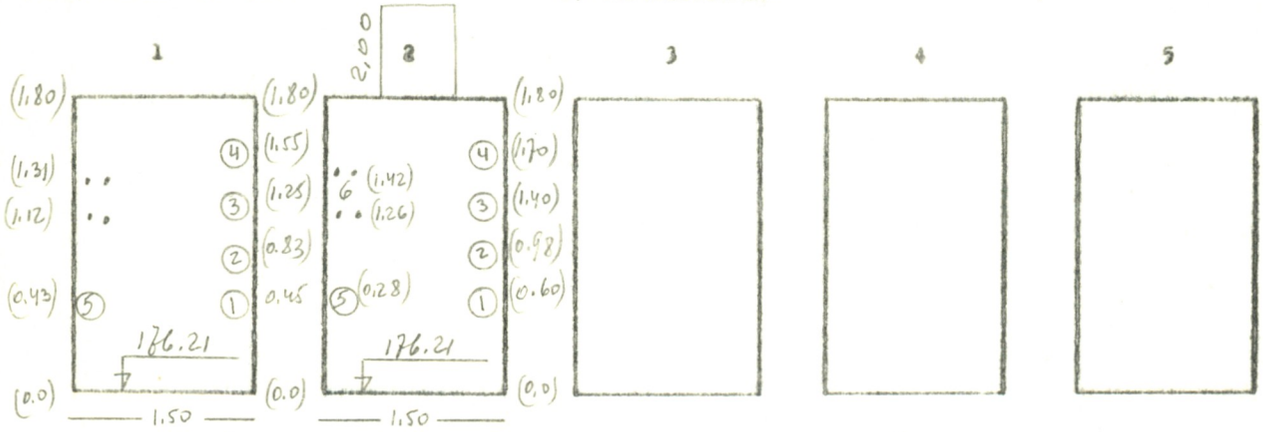

b) Horizontalinis:

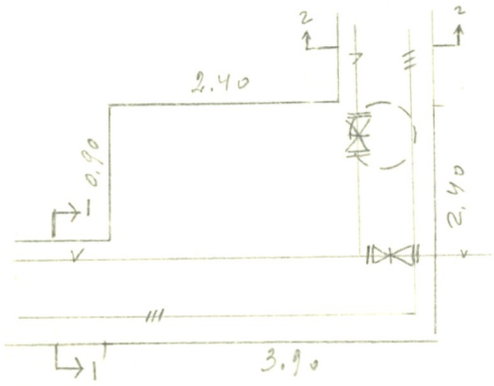

PRIRIŠIMO BRĖŽINYS:

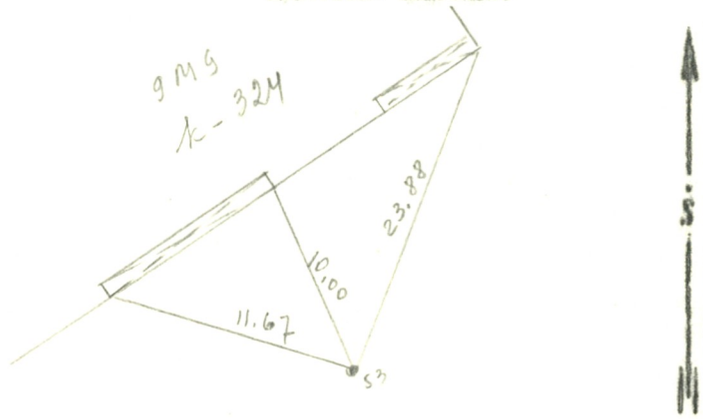

Pavadinimas	Medžiaga	Skersmenys mm	Atst. nuo dangčio m	Altitudės
Dangtis	bet	600		181.10
Žemė			0.0	181.10
Sienos	bet			
Dugnas	bet	2.30 x 3.90	4.89	176.21

Piūv. Nr.	Vamzd. Nr.	Komunikac. rūšis	Medž.		Atst. nuo dugno m	
1	1-4	Šilum.	pln	50, 80, 70, 70		
	5	Vand	pln	150		
	6	El. kab				
2	1-4	Šilum	pln	50, 80, 70, 70		
	5	Vand.	pln	100		
	6	El. kab				

Lipynės 4
(medžiaga, kiekis)

Ar yra dujų? —

Pastabos: 1) Atstumai piūviuose duoti iki vamzdžių viršaus

2)

Inžinerinių tyrinėjimų INSTITUTAS

Objekto Nr. 01-3-1557

Sudarė	Vaitkus	
	(pavardė)	(parašas)
Patikrino	Šimas	
	(pavardė)	(parašas)

1978 m. II mėn. 20 d.
(įrenginio tyrinėjimo data)

46