ITI 182[c]

Praeinamojo kolektoriaus PJŪVIS Nr.( ) 71[a] KORTELĖ 109-8-3
(įrenginio pavadinimas) (abrise) (plane) (planšeto nomenklatūra)

1983 (įrenginio pastatymo metai) | VILNIUS (miestas) | TAIKOS (gatvė)

KOLEKTORIAUS PJŪVIAI:

a) Vertikaliniai:

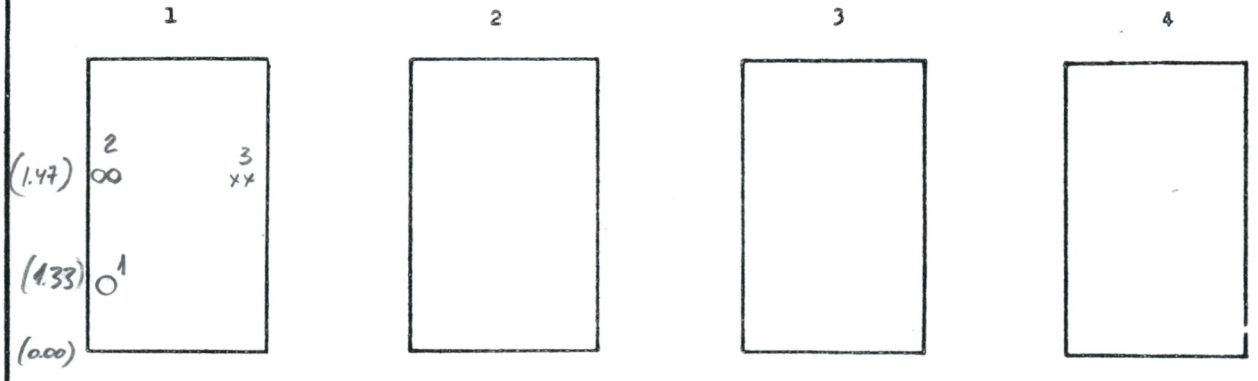

b) Horizontalinis:

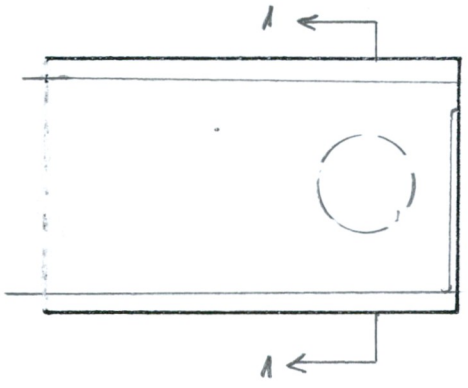

PRIRIŠIMO BRĖŽINYS:

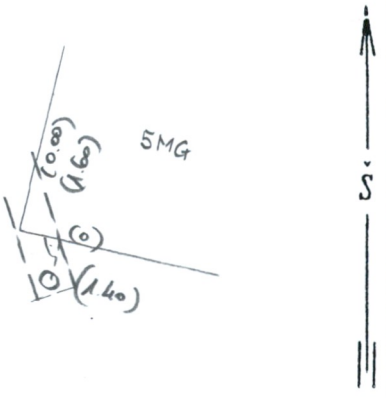

Pavadinimas	Medžiaga	Skersmenys mm	Atst. nuo dangčio m	Altitudės
Dangtis	ket.	650		165.04
Žemė				
Sienos	bet.			
Dugnas	bet.			162.29

Piūv. Nr.	Vamzd. Nr.	Komunikac. rūšis	Medž.		Atst. nuo dugno m	
	1	VANDENT.	PLIEN.	150	1.33	
	2	KABELIAI			1.47	
	3	KABELIAI			1.47	

Lipynės _____ (medžiaga, kiekis)

Ar yra dujų? _____

Pastabos: 1) Atstumai pjūviuose duoti iki vamzdžių viršaus

2)

Inžinerinių tyrinėjimų INSTITUTAS

Objekto Nr. 01.2-9180

Sudarė	MISIUKAS (pavardė)	(parašas)
Patikrino	JASIUKEVIČIUS (pavardė)	(parašas)

1988 m. 05 mėn. 26 d.