KF
(Komunikacija)

Vilnius
(Miestas)

šulinio
(Įrenginio pavadinimas)

(Gatvė)

Nr. (12) 214 KORTELĖ

109 - B - 1
(Planšeto nomenklatūra)

ŠULINIO PIŪVIAI (Matmenys duoti m)

PRIRIŠIMO BRĖŽINYS

Vertikalinis

Horizontalinis

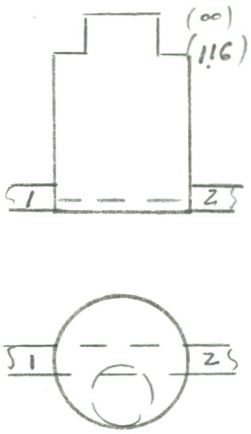

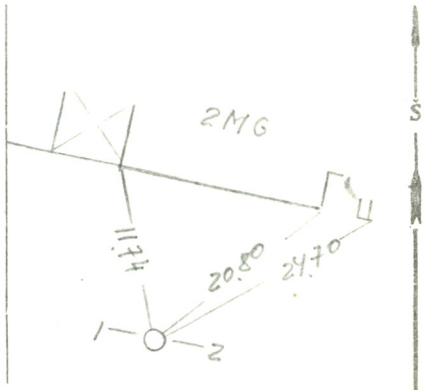

Pavadinimas		Medžiaga	Diametras	Atstumas nuo dangčio		Altitudės	Lipynės ..... (Medžiaga, kiekis)
Dangtis		ket.	650			169.94	
Žemė							Ar yra vandens? .....
Sienos		bet.					Ar yra dujų? .....
Dugnas		bet.	1000		3.03	166.91	Pastabos .....
Vamzdžiai	Nr. 1	pol.	200	Viršus			.....
				Apačia	3.19	166.75	.....
	Nr. 2	pol.	200	Viršus			
				Apačia	3.19	166.75	Inžinerinių tyrinėjimų INSTITUTAS
	Nr. 3			Viršus			Objekto Nr. 21-3/5241
				Apačia			
	Nr. 4			Viršus			Sudarė (parašas) (pavardė)
				Apačia			
	Nr. 5			Viršus			Patikrino (parašas) (pavardė)
				Apačia			
	Nr. 6			Viršus			1993 m. 12 mėn. d.
				Apačia			(Įrenginio tyrinėjimo data)
	Nr. 7			Viršus			
				Apačia			