Buit. ir ūk. nuotekos
(Komunikacija)

Buit. ir ūk. nuot. šulinys
(įrenginio pavadinimas)

Nr.(_____) 209 KORTELĖ

Vilnius (Miestas) | Viršuliškių (Gatvė) | 75/32-0036, 109-B-10 (Planšeto nomenklatūra)

ŠULINIO PJŪVIAI (Matmenys duoti m)

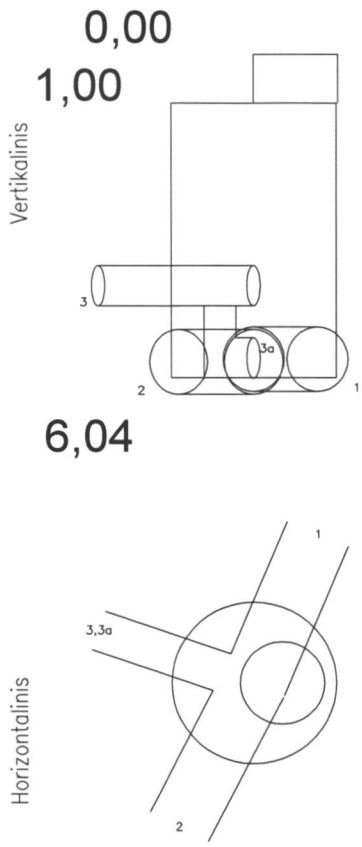

PRIRIŠIMO BRĖŽINYS

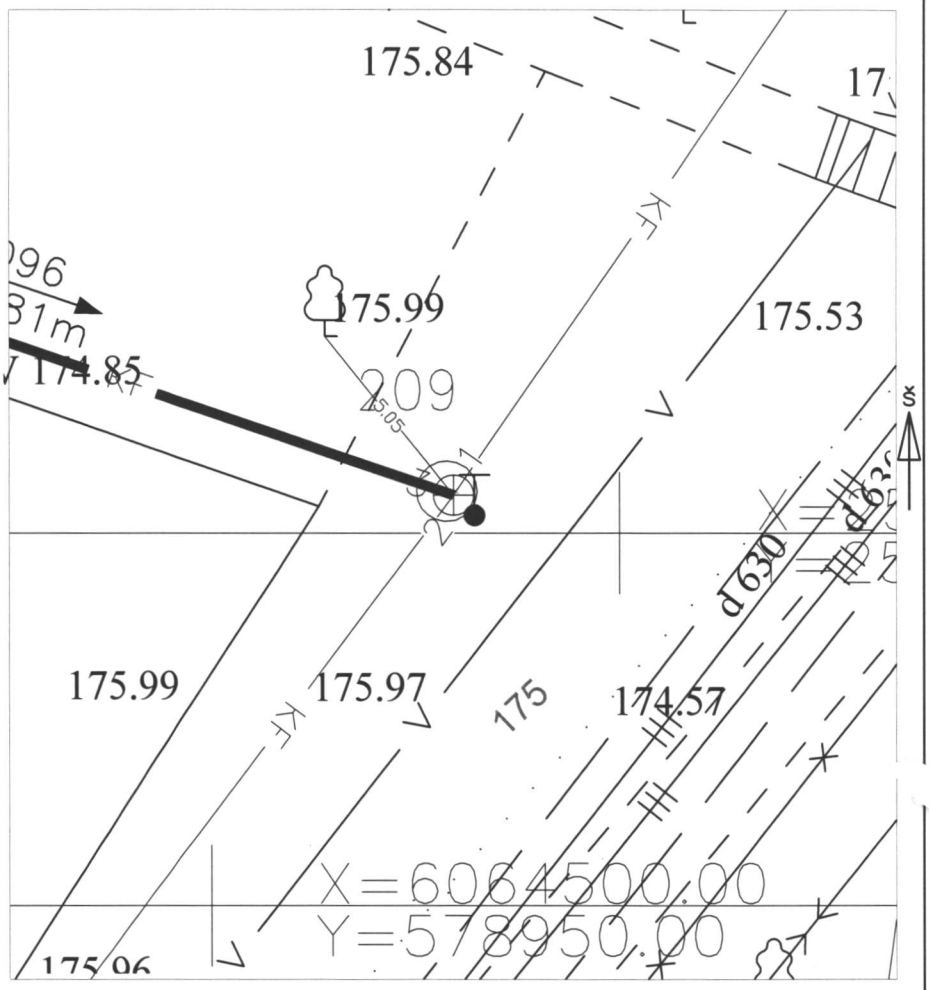

Pavadinimas	Medžiaga	Diametras	Atstumas nuo dangčio		Altitudės
Dangtis	Ketus	650			176.04
Žemė	Gruntas		0.00		176.04
Sienos	Betonas				
Dugnas	Betonas	1500	6.04		170.00
Vamzdžiai Nr. 1	Beton.	400	Viršus		
			Apačia	6.30	169.74
Nr. 2	Beton.	400	Viršus		
			Apačia	6.35	169.69
Nr. 3	PE	250	Viršus		
			Apačia	4.70	171.34
Nr. 3a	PE	250	Viršus		
			Apačia	6.05	169.99
Nr. 5			Viršus		
			Apačia		
Nr. 6			Viršus		
			Apačia		
Nr. 7			Viršus		
			Apačia		
Nr. 8			Viršus		
			Apačia		

Lipynės 20 , metal. (medžiaga, kiekis)

Ar yra vandens –

Ar yra dujų –

Pastabos X = 6064510.17; Y = 578955.98 LAS07 aukščių sist.

UAB "Kerista"

Objekto nr. 2017-21

Sudarė	Žklimas	Ž. Klimas
	Parašas	Pavardė
Patikrino	TVaičiul	T.Vaičiulis
	Parašas	Pavardė

2017-11-06
(įrenginio tyrinėjimo data)