Praeinamojo kolektoriaus liukas Nr. (12) 2 KORTELĖ 109-B-10
(įrenginio pavadinimas) (abrise) (plane) (planšeto nomenklatūra)

1977 (įrenginio pastatymo metai) | Vilnius (miestas) | Viršuliškių III m. (gatvė)

KOLEKTORIAUS PIŪVIAI:

a) Vertikaliniai:

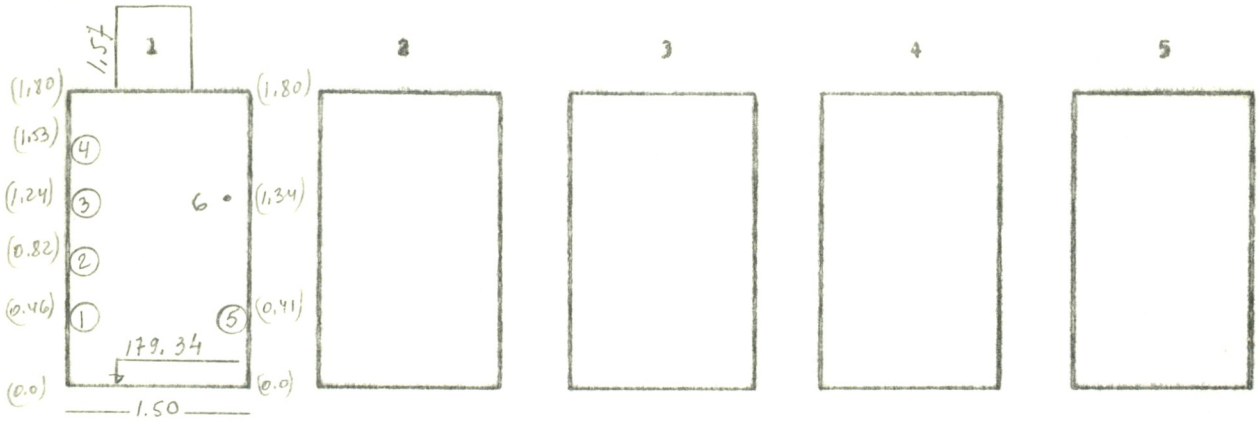

b) Horizontalinis:

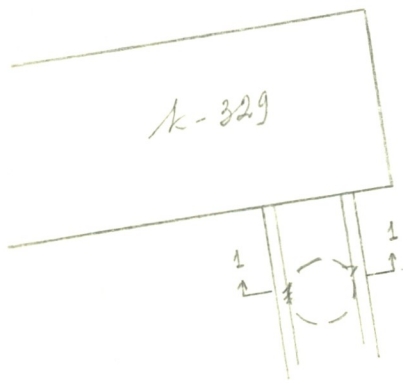

PRIRIŠIMO BRĖŽINYS:

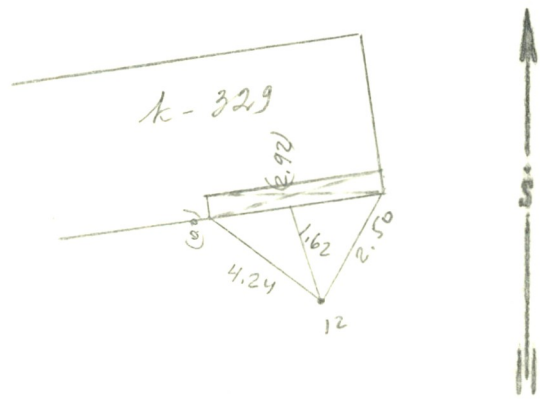

Pavadinimas	Medžiaga	Skersmuo mm	Atst. nuo dangčio m	Altitudės
Dangtis	bet	600		182.71
Žemė			0.0	182.71
Sienos	bet			
Dugnas	bet	1.50 x 1.80	3.37	179.34

Piūv. Nr.	Vamzd. Nr.	Komunikac. rūšis	Medž.		Atst. nuo dugno m
1	1-4	Šilym.	pln	80, 150, 100, 100	
	5	Vand	pln	200	
	6	El. kab			

Lipynės 3 (medžiaga, kiekis)

Ar yra dujų? —

Pastabos: 1) Atstumai piūviuose duoti iki vamzdžių viršaus

2)

Inžinerinių tyrinėjimų INSTITUTAS

Objekto Nr. 01-3-1557

Sudarė	Vaitkus (pavardė)	(parašas)
Patikrino	Širas (pavardė)	(parašas)

1978 m. II mėn. 20 d.
(įrenginio tyrinėjimo data)