95

ITI Nr. 91[d]

KF	šulinio	Nr. (238) 161 KORTELĖ
(Komunikacija)	(Įrenginio pavadinimas)	
Vilnius	Justiniškių 6mr	109-A-7
(Miestas)	(Gatvė)	(Planšeto nomenklatūra)

ŠULINIO PIŪVIAI (Matmenys duoti m)

PRIRIŠIMO BRĖŽINYS

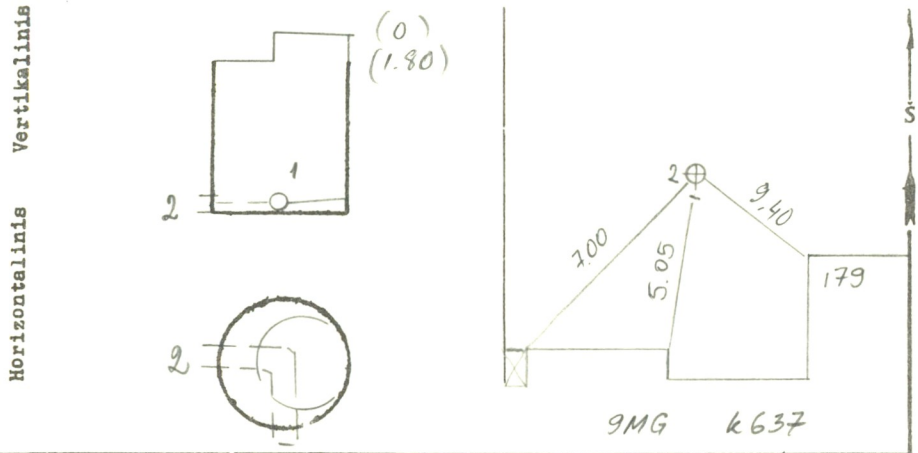

Pavadinimas		Medžiaga	Diametras	Atstumas nuo dangčio		Altitudės
Dangtis		ket.	650			171.97
Žemė				0.00		171.97
Sienos		bet.				
Dugnas		bet.	1000	2.90		169.07
Vamzdžiai	Nr. 1	ket	100	Viršus		
				Apačia	3.00	168.97
	Nr. 2	a/c	150	Viršus		
				Apačia	3.06	168.91
	Nr. 3			Viršus		
				Apačia		
	Nr. 4			Viršus		
				Apačia		
	Nr. 5			Viršus		
				Apačia		
	Nr. 6			Viršus		
				Apačia		
	Nr. 7			Viršus		
				Apačia		

Lipynės met. 7
(Medžiaga, kiekis)

Ar yra vandens? .....

Ar yra dujų? .....

Pastabos .....

Inžinerinių tyrinėjimų INSTITUTAS

Objekto Nr. 01.3/3275

Sudarė (parašas) (pavardė)

Patikrino (parašas) (pavardė)

1986 m. 09 mėn. 23 d.
(Įrenginio tyrinėjimo data)

Sp.ITI-84