ITI 182

Praeinamojo kolektoriaus _____ Nr. (18) 132 KORTELĖ 109-A-7
(įrenginio pavadinimas) (abrise) (plane) (planšeto nomenklatūra)

1985 (įrenginio pastatymo metai) | Vilnius (miestas) | Traikos (gatvė)

KOLEKTORIAUS PIŪVIAI: a) Vertikaliniai:

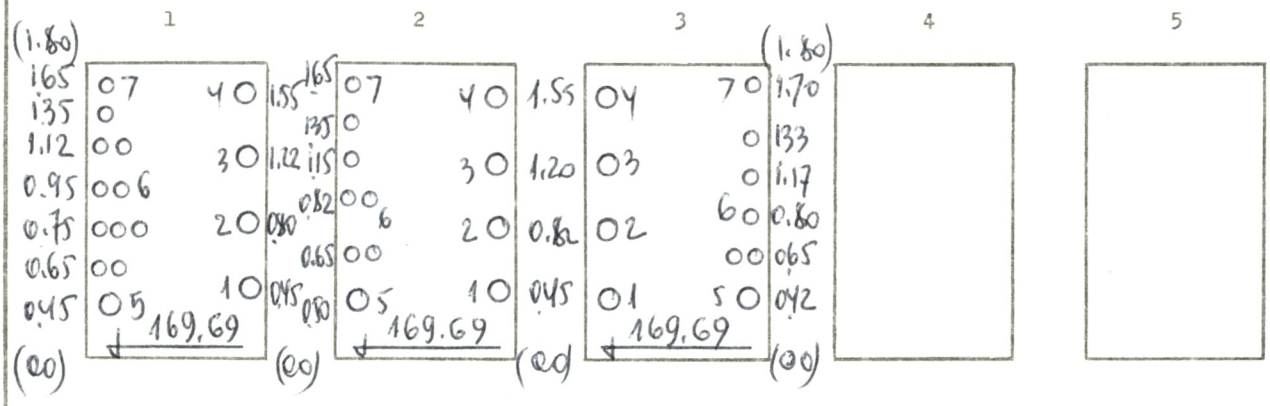


b) Horizontalinis:

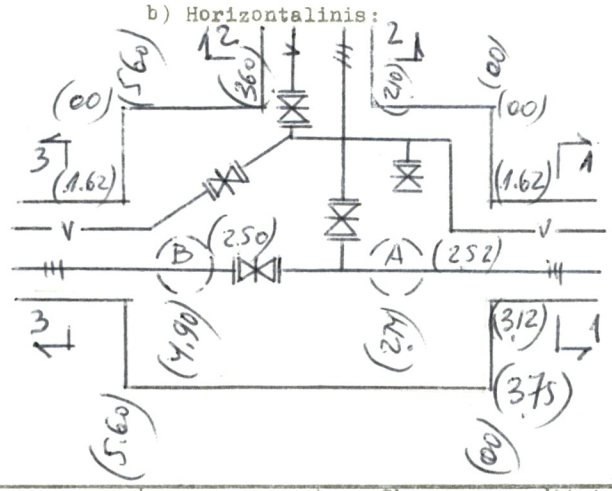

PRIRIŠIMO BRĖŽINYS:

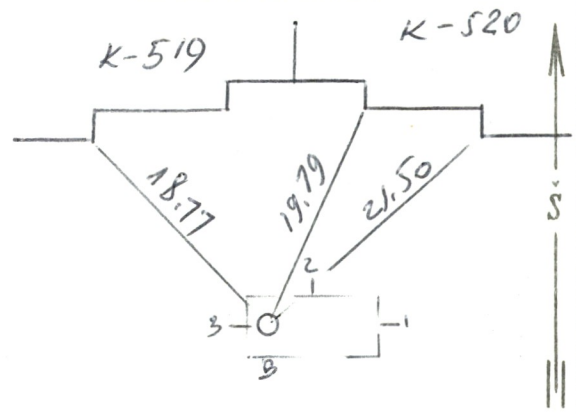


| Pavadinimas | Medžiaga | Skersmenys mm | Atst. nuo dangčio m | Altitudės |
|---|---|---|---|---|
| Dangtis | gr | 650 | | 172.74 |
| Žemė | | | | |
| Sienos | bet. | | | |
| Dugnas | bet. | 5.60 × 3.75 | 3.63 | 169.11 |

| Piūv. Nr. | Vamzd. Nr. | Komunikac. rūšis | Medž. | Skersmenys mm | Atst. nuo dugno m | Altitudės |
|---|---|---|---|---|---|---|
| 1 | 1-4 | teplos. | st. | 80, 80, 100, 70 | | |
| | 5 | vandenp. | st. | 100 | | |
| | 6 | kabel. | | | | |
| | 7 | oświet. | | | | |
| 2 | 1-4 | teplos. | st. | 80, 80, 100, 70 | | |
| | 5 | vandenp. | st. | 100 | | |
| | 6 | kabel. | | | | |
| | 7 | oświet. | | | | |
| 3 | 1-4 | teplos. | st. | 32, 32, 70, 32 | | |
| | 5 | vandenp. | st. | 50 | | |
| | 6 | kabel. | | | | |
| | 7 | oświet. | | | | |

Lipynės medžiaga (medžiaga, kiekis)

Ar yra dujų? —

Pastabos: 1) Atstumai piūviuose duoti iki vamzdžių viršaus

2)

Inžinerinių tyrinėjimų INSTITUTAS

Objekto Nr. 01-3/3066

Sudarė (pavardė) (parašas)

Patikrino (pavardė) (parašas)

1986 m. 1 men. 5 d.
(įrenginio tyrinėjimo data)

24