KF (Komunikacija) | šulinio (Įrenginio pavadinimas) | Nr. (170) 72 KORTELĖ

Vilnius (Miestas) | Justiniškių 6 mr (Gatvė) | 109-A-6 (Planšeto nomenklatūra)

ŠULINIO PIŪVIAI (Matmenys duoti m)

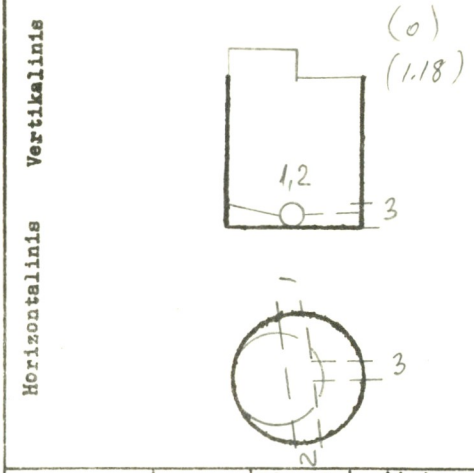

PRIRIŠIMO BRĖŽINYS

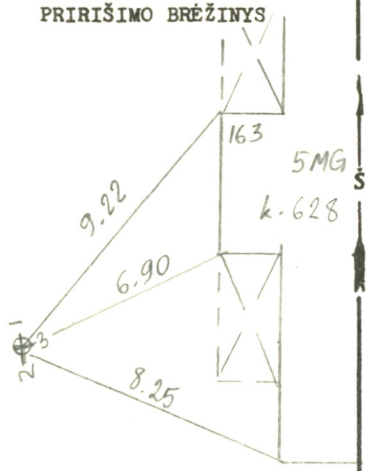

Pavadinimas		Medžiaga	Diametras	Atstumas nuo dangčio		Altitudės
Dangtis		ket.	650			173.01
Žemė				0.00		173.01
Sienos		bet.				
Dugnas		bet.	1000	2.15		170.86
Vamzdžiai	Nr. 1	her	150	Viršus		
				Apačia	2.27	170.74
	Nr. 2	her	150	Viršus		
				Apačia	2.30	170.71
	Nr. 3	het	100	Viršus		
				Apačia	2.22	170.79
	Nr. 4			Viršus		
				Apačia		
	Nr. 5			Viršus		
				Apačia		
	Nr. 6			Viršus		
				Apačia		
	Nr. 7			Viršus		
				Apačia		

Lipynės ...met. 2.....
(Medžiaga, kiekis)

Ar yra vandens? .....

Ar yra dujų? .....

Pastabos .....

.....

.....

Inžinerinių tyrinėjimų INSTITUTAS

Objekto Nr. 91.3.3476..

Sudarė (parašas) (pavardė)

Patikrino (parašas) (pavardė)

1986 m. 09 mėn. 25 d.
(Įrenginio tyrinėjimo data)

Sp.ITI-84