Buit. ir gamyb. nuot. tink.
(Komunikacija)

Nuotekų kanalizacijos šulinys
(įrenginio pavadinimas)

Nr.( )204a KORTELĖ

Vilniaus m.
(Miestas)

Talino g.
(Gatvė)

109-A-6
(Planšeto nomenklatūra)

ŠULINIO PJŪVIAI

(Matmenys duoti m)

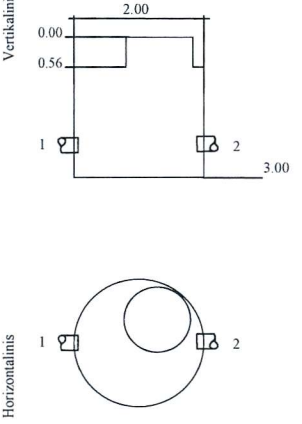

PRIRIŠIMO BRĖŽINYS

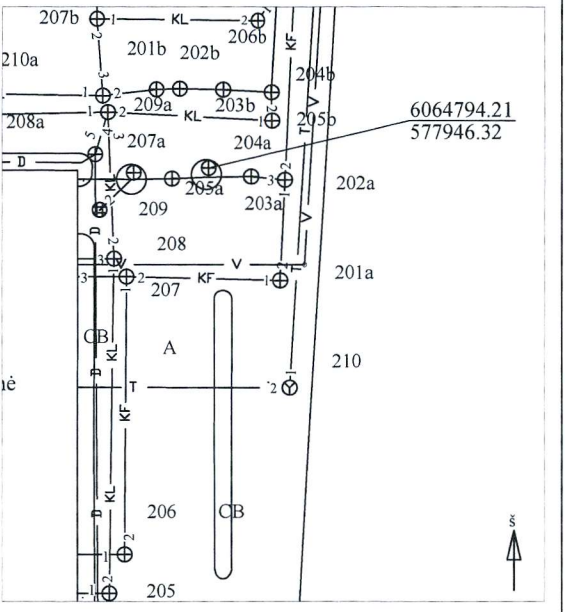

Pavadinimas		Medžiaga	Diametras	Atstumas nuo dangčio		Altitudės
Dangtis		Met.	0.75			165.70
Žemė						
Sienos		Bet.				
Dugnas		Bet.	2.00	3.00		162.70
Vamzdžiai	Nr. 1	PVC	160	Viršus		
				Apačia	1.43	164.27
	Nr. 2	PVC	160	Viršus		
				Apačia	1.43	164.27
	Nr. 3			Viršus		
				Apačia		
	Nr. 4			Viršus		
				Apačia		
	Nr. 5			Viršus		
				Apačia		
	Nr. 6			Viršus		
				Apačia		
	Nr. 7			Viršus		
				Apačia		
	153			Viršus		
				Apačia		

Lipynės yra
(medžiaga, kiekis)

Ar yra vandens nėra

Ar yra dujų

Pastabos

UAB "Geosfera"

Objekto nr. 55976

Sudarė		R.Dubickas
	Parašas	Pavardė
Patikrino		
	Parašas	Pavardė

2017-12
(įrenginio tyrinėjimo data)