55

ITI 182c

Praeinamojo kolektoriaus pjūvis Nr. (134) 134 KORTELĖ 109-A-6

(įrenginio pavadinimas) (abrise) (plane) (planšeto nomenklatūra)

1985 (įrenginio pastatymo metai)

Вильнюс (miestas)

Тракас (gatvė)

KOLEKTORIAUS PJŪVIAI:

a) Vertikaliniai:

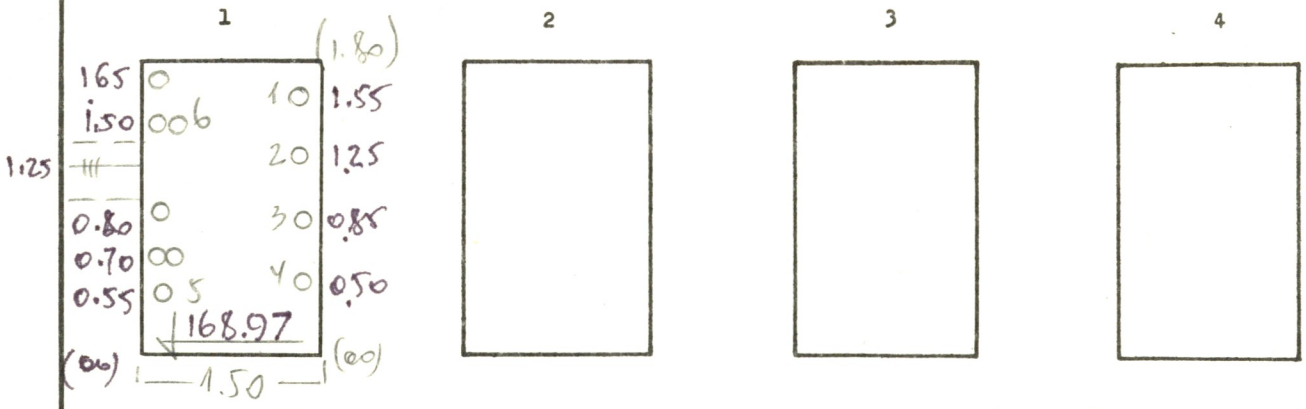

b) Horizontalinis:

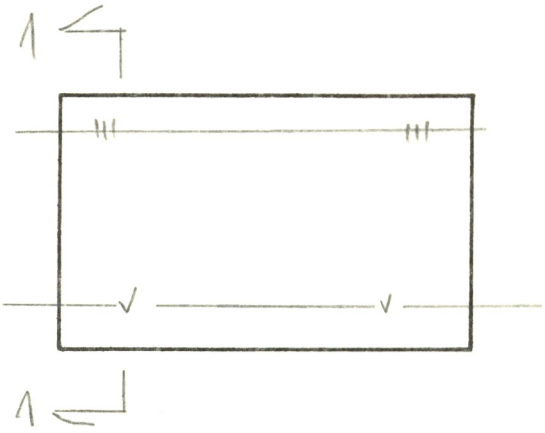

PRIRIŠIMO BRĖŽINYS:

Pavadinimas	Medžiaga	Skersmenys mm	Atst. nuo dangčio m	Altitudės
Dangtis	ket.	650		
Žemė				
Sienos	bet.			
Dugnas	bet.			

Piūv. Nr.	Vamzd. Nr.	Komunikac. rūšis	Medž.		Atst. nuo dugno m
1	1-4	теплос.	ст.	50,50,80,40	
	5	водопр	ст	100	
	6	кабель			

Lipynės — (medžiaga, kiekis)

Ar yra dujų? —

Pastabos: 1) Atstumai pjūviuose duoti iki vamzdžių viršaus

2)

Inžinerinių tyrinėjimų INSTITUTAS

Objekto Nr. 01-3/3276

Sudarė (pavardė) (parašas)

Patikrino (pavardė) (parašas)

1986 m. 03 mėn. 15 d.

(įrenginio tyrinėjimo data)

43