54

ITI 182c

Praeinamojo kolektoriaus Kamera Nr. (12) 133 KORTELĖ 109-A-6

(įrenginio pavadinimas) (abrise) (plane) (planšeto nomenklatūra)

1985 (įrenginio pastatymo metai) | Вильнюс (miestas) | Тайко (gatvė)

KOLEKTORIAUS PJŪVIAI: a) Vertikaliniai:

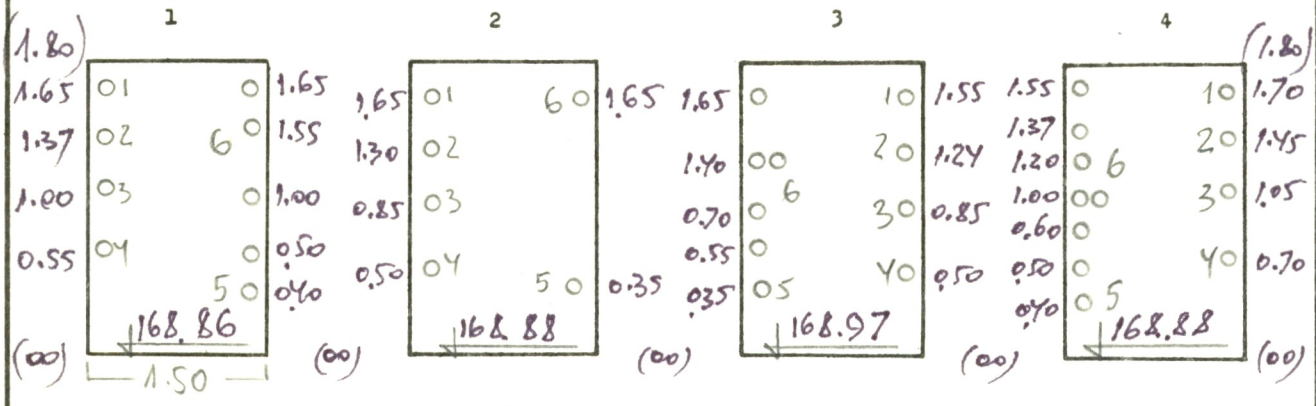

b) Horizontalinis:

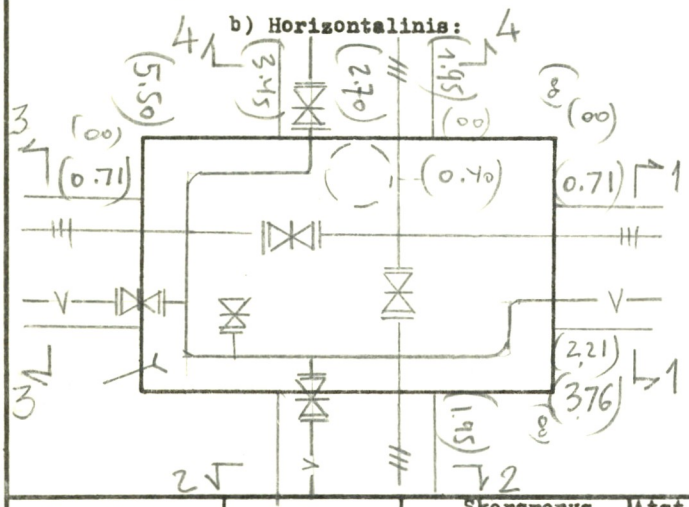

PRIRIŠIMO BRĖŽINYS:

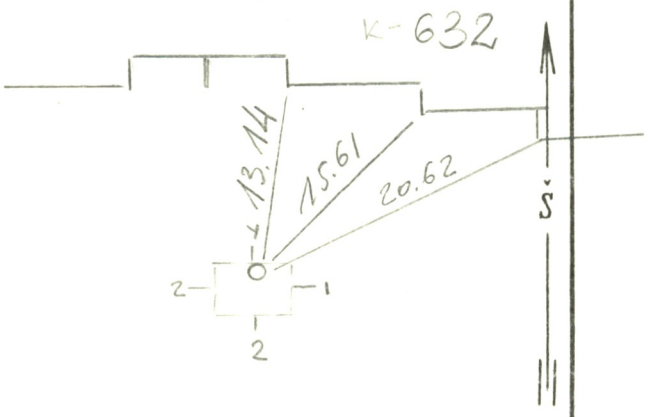

Pavadinimas	Medžiaga	Skersmenys mm	Atst. nuo dangčio m	Altitudės
Dangtis	ket.	650		171.82
Žemė				
Sienos	bet.			
Dugnas	bet.		3.51	168.31

Pjūv. Nr.	Vamzd. Nr.	Komunikac. rūšis	Medž.		Atst. nuo dugno m	
1	1-4	теплос	сш	125, 125, 125, 80		
	5	водопр	сш	150		
	6	кабели				
2	1-4	теплос.	сш	50, 50, 80, 40		
	5	водопр	сш	100		
	6	кабели				
3	1-4	теплос	сш	50, 50, 80, 40		
	5	водопр	сш	100		
	6	кабели				
4	1-4	теплос.	сш	125, 125, 100, 80		
	5	водопр	сш	150		
	6	кабели				

Lipynės _____ (medžiaga, kiekis)

Ar yra dujų? —

Pastabos: 1) Atstumai pjūviuose duoti iki vamzdžių viršaus

2) kol.-0.57

Inžinerinių tyrinėjimų INSTITUTAS

Objekto Nr. 01-3/3276

Sudarė (pavardė) (parašas)

Patikrino (pavardė) (parašas)

1986 m. 03 mėn. 15 d.

(įrenginio tyrinėjimo data)

42

97