Buit. ir ūk. nuot. tinkl. (Komunikacija) | Nuotėkų kanalizacijos šulinys (įrenginio pavadinimas) | Nr.( 109-A-5 ) 60 KORTELĖ

Vilnius (Miestas) | Mozūriškių g. (Gatvė) | 75/32-0011 (Planšeto nomenklatūra)

## ŠULINIO PJŪVIAI (Matmenys duoti m)

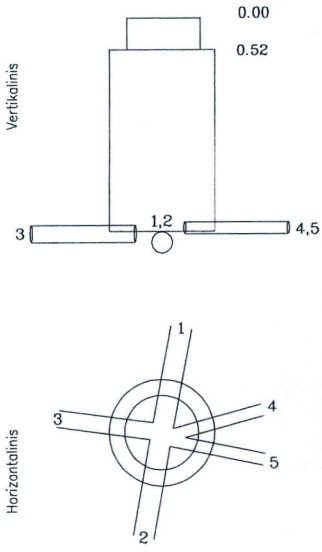


## PRIRIŠIMO BRĖŽINYS

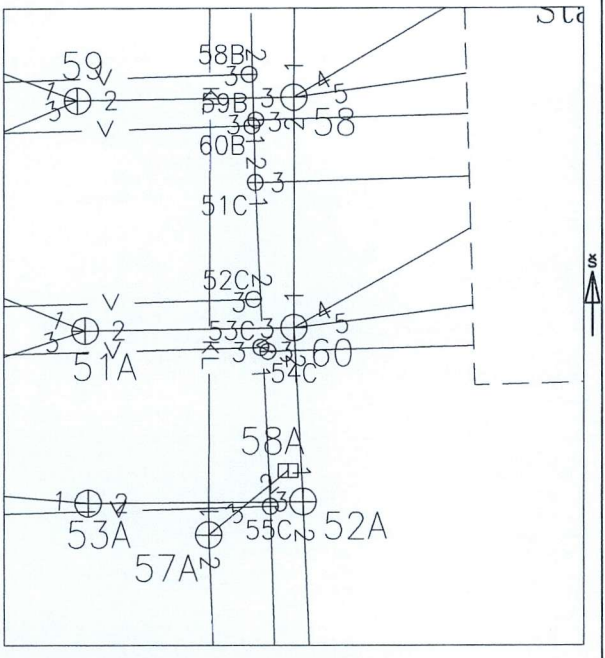


| Pavadinimas | Medžiaga | Diametras | Atstumas nuo dangčio | | Altitudės |
|---|---|---|---|---|---|
| Dangtis | Ketus | 650 | | | 164.97 |
| Žemė | | | 0.00 | | 164.97 |
| Sienos | g/b | | | | |
| Dugnas | Betonas | 1000 | 1.31 | | 163.66 |
| Vamzdžiai Nr. 1 | PVC | 200 | Viršus | | |
| | | | Apačia | 1.42 | 163.55 |
| Nr. 2 | PVC | 200 | Viršus | | |
| | | | Apačia | 1.45 | 163.52 |
| Nr. 3 | PVC | 160 | Viršus | | |
| | | | Apačia | 1.39 | 163.58 |
| Nr. 4 | PVC | 110 | Viršus | | |
| | | | Apačia | 1.35 | 163.62 |
| Nr. 5 | PVC | 110 | Viršus | | |
| | | | Apačia | 1.37 | 163.60 |
| Nr. 6 | | | Viršus | | |
| | | | Apačia | | |
| Nr. 7 | | | Viršus | | |
| | | | Apačia | | |
| Nr. 8 | | | Viršus | | |
| | | | Apačia | | |

Lipynės 3 (medžiaga, kiekis)

Ar yra vandens

Ar yra dujų

Pastabos X = 6064920.09; Y = 577670.24

LAS07

UAB "GEOMANAI"

Objekto nr.

| | | |
|---|---|---|
| Sudarė | | D.Katilius |
| | Parašas | Pavardė |
| Patikrino | | |
| | Parašas | Pavardė |

2017-08-11

(įrenginio tyrinėjimo data)