Praeinamojo kolektoriaus Šulinys Nr.(6) 223 KORTELĖ 109-A-4
(įrenginio pavadinimas) (abrise) (plane) (planšeto nomenklatūra)

1985 | Вильнюс | Юстинишкю
(įrenginio pastatymo metai) | (miestas) | (gatvė)

KOLEKTORIAUS PIŪVIAI: a) Vertikaliniai:

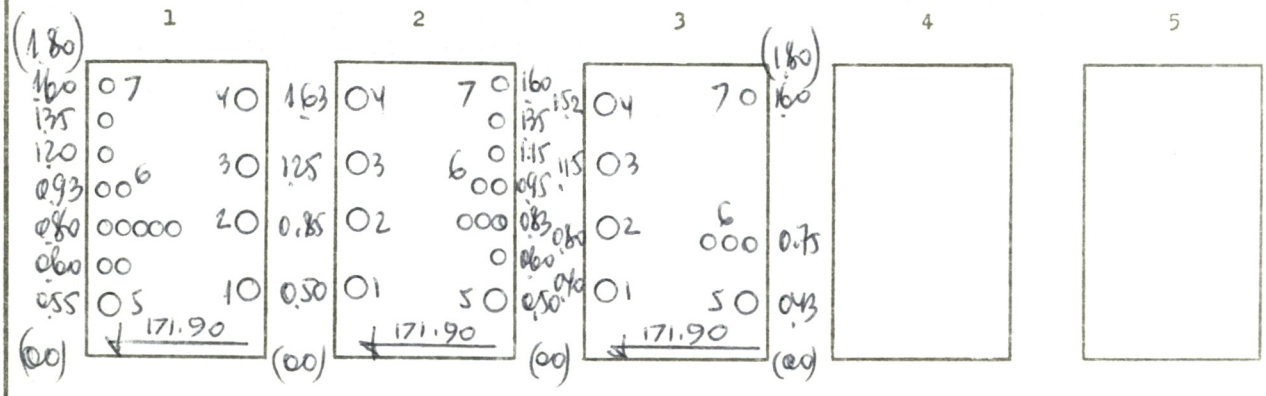

b) Horizontalinis:

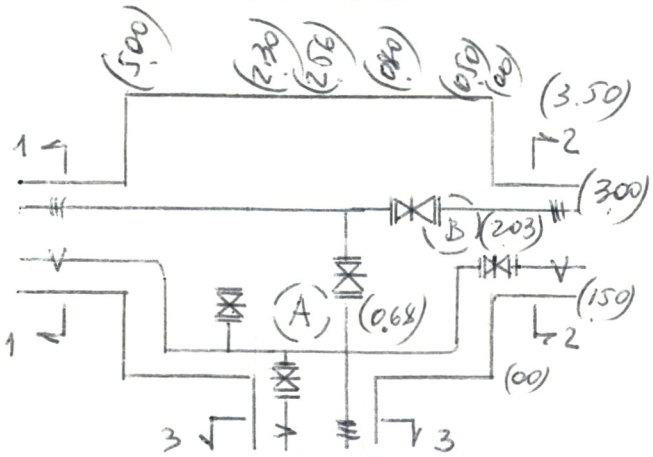

PRIRIŠIMO BRĖŽINYS:

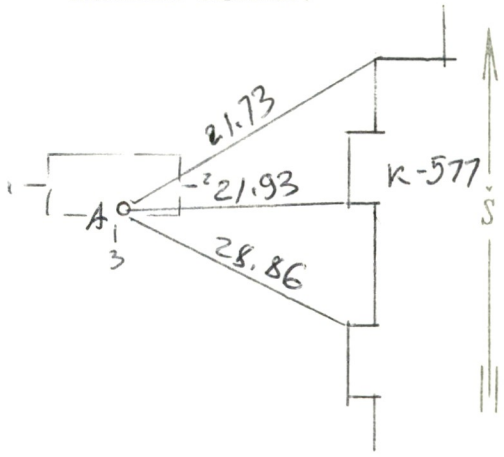

Pavadinimas	Medžiaga	Skersmenys mm	Atst.nuo dangčio m	Altitudės
Dangtis	чуг	650		175.34
Žemė				
Sienos	бет			
Dugnas	бет	5.00 x 3.50	3.94	171.40

Piūv. Nr.	Vamzd. Nr.	Komunikac. rūšis	Medž.	Skersmenys mm	Atst.nuo dugno m	Altitudės
1	1-4	Теплос.	ст.	80, 80, 100, 70		
	5	Водопр.	ст.	200		
	6	Кабели				
	7	Освещ.				
2	1-4	Теплос.	ст.	50, 50, 80, 40		
	5	Водопр.	ст.	200		
	6	Кабели				
	7	Освещ.				
3	1-4	Теплос.	ст.	80, 80, 100, 70		
	5	Водопр.	ст.	100		
	6	Кабели				
	7	Освещ.				

Lipynės лестница
(medžiaga, kiekis)

Ar yra dujų? —

Pastabos: 1) Atstumai piūviuose duoti iki vamzdžių viršaus

2)

Inžinerinių tyrinėjimų INSTITUTAS

Objekto Nr. 01-3/3066

Sudarė (pavardė) (parašas)

Patikrino (pavardė) (parašas)

1986 m. — mėn. 5 d.
(įrenginio tyrinėjimo data)

99

11