2

ITI 182c

Praeinamojo kolektoriaus Šulinys Nr.( ) 112 KORTELĖ 109-A-4
(įrenginio pavadinimas) (abrise) (plane) (planšeto nomenklatūra)

1985 | Вильнюс | Юстинискю
(įrenginio pastatymo metai) | (miestas) | (gatvė)

KOLEKTORIAUS PJŪVIAI:

a) Vertikaliniai:

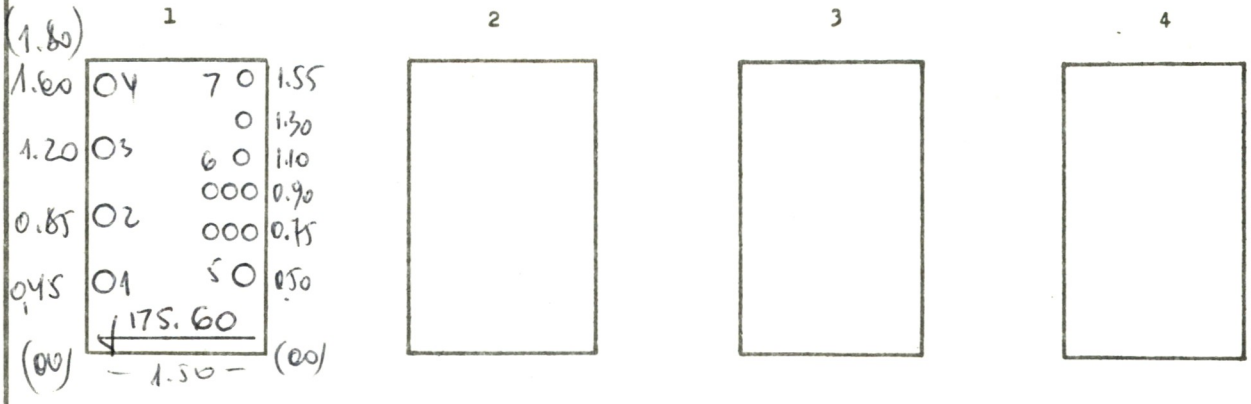

b) Horizontalinis:

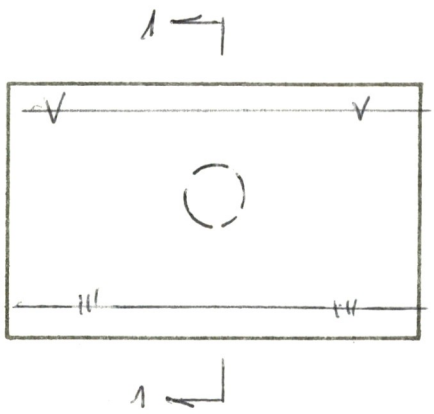

PRIRIŠIMO BRĖŽINYS:

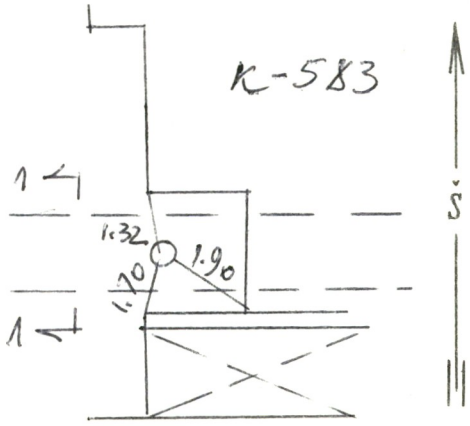

Pavadinimas	Medžiaga	Skersmenys mm	Atst. nuo dangčio m	Altitudės
Dangtis	ket.	650		178.52
Žemė				
Sienos	bet.			
Dugnas	bet.		2.92	175.60

Piūv. Nr.	Vamzd. Nr.	Komunikac. rūšis	Medž.		Atst. nuo dugno m
1	1-4	теплос	см.	100,100,100,70	
	5	водор	см.	200	
	6	кабель			
	7	кабель			

Lipynės —
(medžiaga, kiekis)

Ar yra dujų? —

Pastabos: 1) Atstumai pjūviuose duoti iki vamzdžių viršaus

2)

Inžinerinių tyrinėjimų
INSTITUTAS

Objekto Nr. 01-3/3066

Sudarė (pavardė) (parašas)

Patikrino (pavardė) (parašas)

1986 m. 1 mėn. 5 d.
(įrenginio tyrinėjimo data)

1