ITI Nr. 91[d]

| KF | šulinio | Nr. (122) 202 KORTELĖ |
|---|---|---|
| (Komunikacija) | (Įrenginio pavadinimas) | |
| Vilnius | Justiniškių Gmr | 109-A-3 |
| (Miestas) | (Gatvė) | (Planšeto nomenklatūra) |

ŠULINIO PIŪVIAI (Matmenys duoti m)

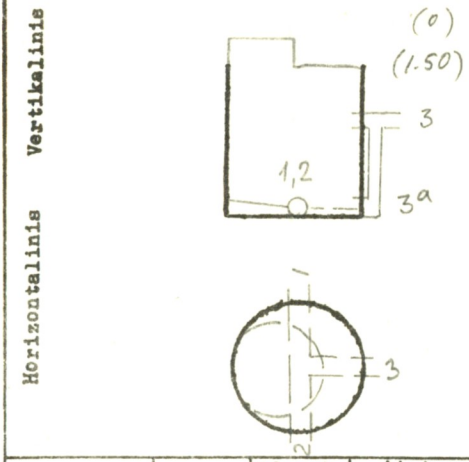


PRIRIŠIMO BRĖŽINYS

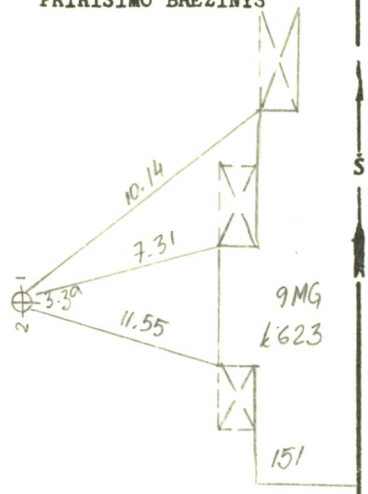


| Pavadinimas | | Medžiaga | Diametras | Atstumas nuo dangčio | | Altitudės |
|---|---|---|---|---|---|---|
| Dangtis | | ket. | 650 | | | 176.54 |
| Žemė | | | | 0.00 | | 176.54 |
| Sienos | | bet. | | | | |
| Dugnas | | bet. | 1000 | 3.60 | | 172.94 |
| Vamzdžiai | Nr. 1 | ker | 200 | Viršus | | |
| | | | | Apačia | 3.75 | 172.79 |
| | Nr. 2 | ker | 200 | Viršus | | |
| | | | | Apačia | 3.78 | 172.76 |
| | Nr. 3 | ket | 100 | Viršus | | |
| | | | | Apačia | 1.88 | 174.66 |
| | Nr. 3a | ket | 100 | Viršus | | |
| | | | | Apačia | 3.66 | 172.88 |
| | Nr. 5 | | | Viršus | | |
| | | | | Apačia | | |
| | Nr. 6 | | | Viršus | | |
| | | | | Apačia | | |
| | Nr. 7 | | | Viršus | | |
| | | | | Apačia | | |

Lipynės ..met. 9.....
(Medžiaga, kiekis)

Ar yra vandens? .....

Ar yra dujų? .....

Pastabos .....

.....

.....

Inžinerinių tyrinėjimų
INSTITUTAS

Objekto Nr. 2[illegible]

Sudarė [signature] (parašas) (pavardė)

Patikrino [signature] (parašas) (pavardė)

197[illegible] m. 10 mėn. 18 d.
(Įrenginio tyrinėjimo data)

Sp.ITI-84