| KF | Šulinio | Nr. (112) 166 KORTELĖ |
|---|---|---|
| (Komunikacija) | (Įrenginio pavadinimas) | |
| Vilnius | Taikos | 109-A-3 |
| (Miestas) | (Gatvė) | (Planšeto nomenklatūra) |

ŠULINIO PIŪVIAI (Matmenys duoti m)

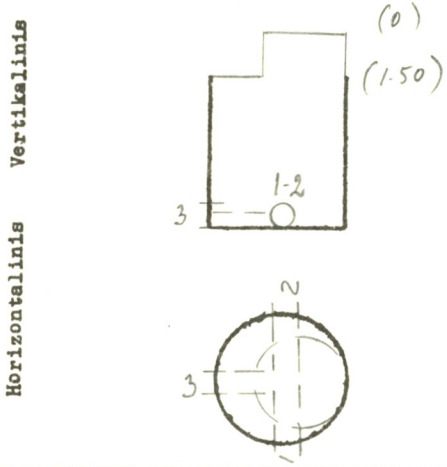


PRIRIŠIMO BRĖŽINYS

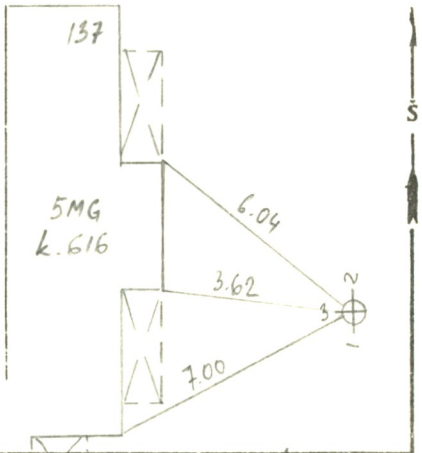


| Pavadinimas | | Medžiaga | Diametras | Atstumas nuo dangčio | | Altitudės |
|---|---|---|---|---|---|---|
| Dangtis | | ket. | 650 | | | 176.68 |
| Žemė | | | | 0.00 | | 176.68 |
| Sienos | | bet. | | | | |
| Dugnas | | bet. | 1000 | 2.73 | | 174.25 |
| Vamzdžiai | Nr. 1 | ker | 150 | Viršus | | |
| | | | | Apačia | 2.62 | 174.06 |
| | Nr. 2 | ker | 150 | Viršus | | |
| | | | | Apačia | 2.65 | 174.03 |
| | Nr. 3 | ket | 100 | Viršus | | |
| | | | | Apačia | 2.53 | 174.15 |
| | Nr. 4 | | | Viršus | | |
| | | | | Apačia | | |
| | Nr. 5 | | | Viršus | | |
| | | | | Apačia | | |
| | Nr. 6 | | | Viršus | | |
| | | | | Apačia | | |
| | Nr. 7 | | | Viršus | | |
| | | | | Apačia | | |

Lipynės met. 6
(Medžiaga, kiekis)

Ar yra vandens? .....

Ar yra dujų? .....

Pastabos .....

Inžinerinių tyrinėjimų INSTITUTAS

Objekto Nr. 01.31.3276

Sudarė [signature] (parašas) (pavardė)

Patikrino [signature] (parašas) (pavardė)

1986 m. 09 mėn. 18 d.
(Įrenginio tyrinėjimo data)