18

ITI 182[c]

Praeinamojo kolektoriaus pjūvis Nr. (26) 91 KORTELĖ 109-A-2

(įrenginio pavadinimas) (abrise) (plane) (planšeto nomenklatūra)

1985 (įrenginio pastatymo metai) | Vilnius (miestas) | Traikos (gatvė)

KOLEKTORIAUS PJŪVIAI:

a) Vertikaliniai:

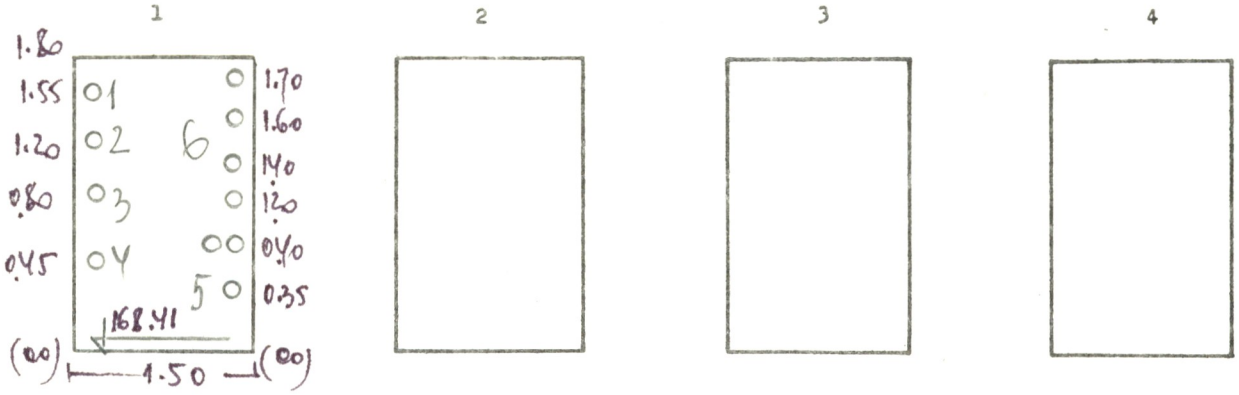

b) Horizontalinis:

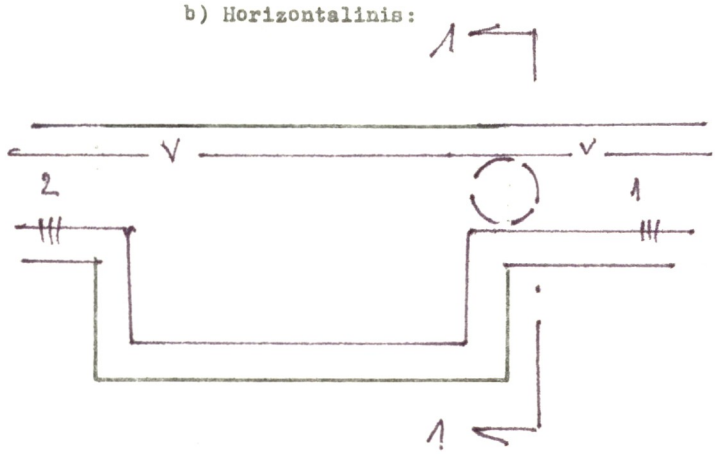

PRIRIŠIMO BRĖŽINYS:

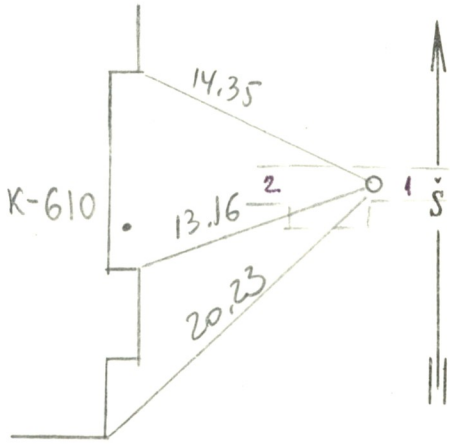

Pavadinimas	Medžiaga	Skersmenys mm	Atst. nuo dangčio m	Altitudės
Dangtis	ket.	650		170.93
Žemė				
Sienos	bet.			
Dugnas	bet.		2.52	168.41

Piūv. Nr.	Vamzd. Nr.	Komunikac. rūšis	Medž.		Atst. nuo dugno m	
1	1-4	теплос	ст	80, 80, 100, 70		
	5	водопр.	ст	150		
	6	кабель				

Lipynės — (medžiaga, kiekis)

Ar yra dujų? —

Pastabos: 1) Atstumai pjūviuose duoti iki vamzdžių viršaus

2) Кон. -0.72

Inžinerinių tyrinėjimų INSTITUTAS

Objekto Nr. 01-3/3276

Sudarė Bonblauskas (pavardė) (parašas)

Patikrino (pavardė) (parašas)

1986 m. 03 mėn. 15 d.

(įrenginio tyrinėjimo data)

15