22

ITI Nr. 91[8]

Водопровод (Komunikacija) kameros (Įrenginio pavadinimas) Nr.(1) 131 KORTELĖ

Вильнюс (Miestas) Пилайкос (Gatvė) 109-A-2 (Planšeto nomenklatūra)

ŠULINIO PIŪVIAI (Matmenys duoti m) PRIRIŠIMO BRĖŽINYS

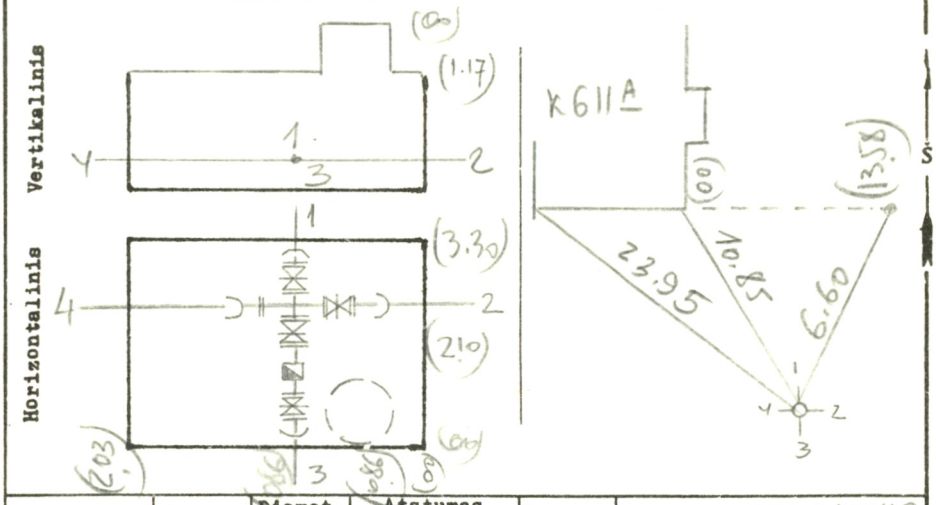

Pavadinimas		Medžiaga	Diametras	Atstumas nuo dangčio		Altitudės
Dangtis		ket.	650			171.01
Žemė						
Sienos		bet.				
Dugnas		bet.	2.03 3.30	2.95		168.06
Vamzdžiai	Nr. 1	žv	100	Viršus	2.55	168.46
				Apačia		
	Nr. 2	žv	100	Viršus	2.55	168.46
				Apačia		
	Nr. 3	žv	100	Viršus	2.55	168.46
				Apačia		
	Nr. 4	žv	100	Viršus	2.55	168.46
				Apačia		
	Nr. 5			Viršus		
				Apačia		
	Nr. 6			Viršus		
				Apačia		
	Nr. 7		113	Viršus		
				Apačia		

Lipynės ЛЕСНИЧНАЯ (Medžiaga, kiekis)

Ar yra vandens? —

Ar yra dujų? —

Pastabos .....

Inžinerinių tyrinėjimų INSTITUTAS

Objekto Nr. 01-3/3276

Sudarė (parašas) (pavardė)

Patikrino (parašas) (pavardė)

1976 m. 05 mėn. 21 d.

(Įrenginio tyrinėjimo data)

Sp.ITI-84