Praeinamojo kolektoriaus kameros Nr.(6) 194 KORTELĖ 109-A-16
(įrenginio pavadinimas) (abrise) (plane) (planšeto nomenklatūra)

1979 (įrenginio pastatymo metai) | VILNIUS (miestas) | Viršuliškių (gatvė)

KOLEKTORIAUS PIŪVIAI:

a) Vertikaliniai:

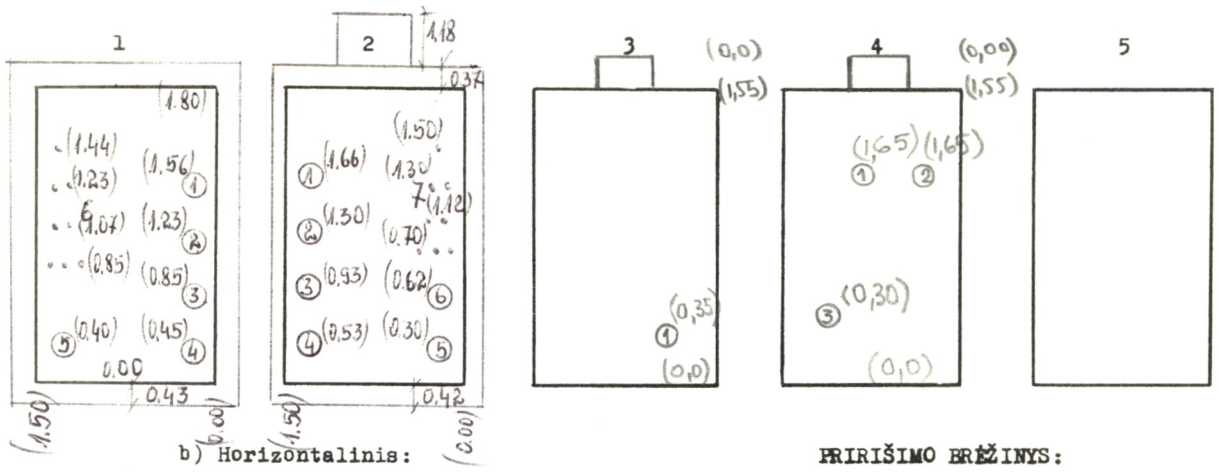

b) Horizontalinis:

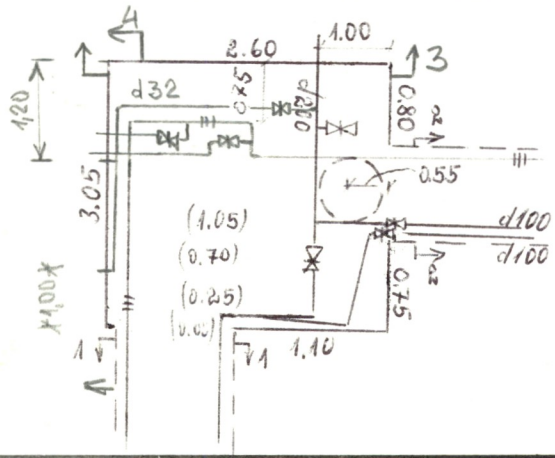

PRIRIŠIMO BRĖŽINYS:

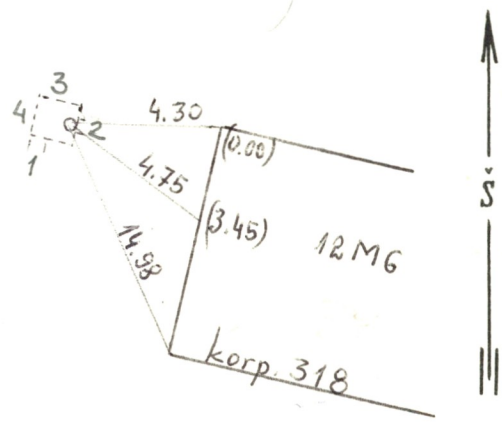

Pavadinimas	Medžiaga	Skersmenys mm	Atst. nuo dangčio m	Altitudės
Dangtis	bet.	600		171.82
Žemė				
Sienos	bet.			
Dugnas	bet.	2600 × 3050	3.77	168.05

Piūv. Nr.	Vamzd. Nr.	Komunikac. rūšis	Medž.	Skersmenys mm	Atst. nuo dugno m	Altitudės
1	1-4	Šilum.		80, 80, 90, 60		
	5	Vand.		200		
	6	Elektr. kab. ir telefono kab.				
2	1-4	Šilum.		80, 80, 90, 60		
	5-6	Vand.		100, 100		
	7	Elektr. kab. ir telefono kab.				
3	1	Vand.		200		
4	1-2	Šilum.		50, 50		
	3	Vand.		32		

Lipynės – (medžiaga, kiekis)

Ar yra dujų? nėra

Pastabos: 1) Atstumai piūviuose duoti iki vamzdžių viršaus

2)

Inžinerinių tyrinėjimų INSTITUTAS

Objekto Nr. 01-3/1557

Sudarė A. Kaščiulevičius (pavardė) (parašas)

Patikrino Skuzmanovienė (pavardė) (parašas)

1979 m. II men. 23 d.
(įrenginio tyrinėjimo data)