53

ITI 182

Praeinamojo kolektoriaus _____ Nr.(24) 71 KORTELĖ 109-A-15
(įrenginio pavadinimas) (abrise) (plane) (planšeto nomenklatūra)

(įrenginio pastatymo metai) | Вильнюс (miestas) | Юстинискио (gatvė)

KOLEKTORIAUS PIŪVIAI: a) Vertikaliniai:

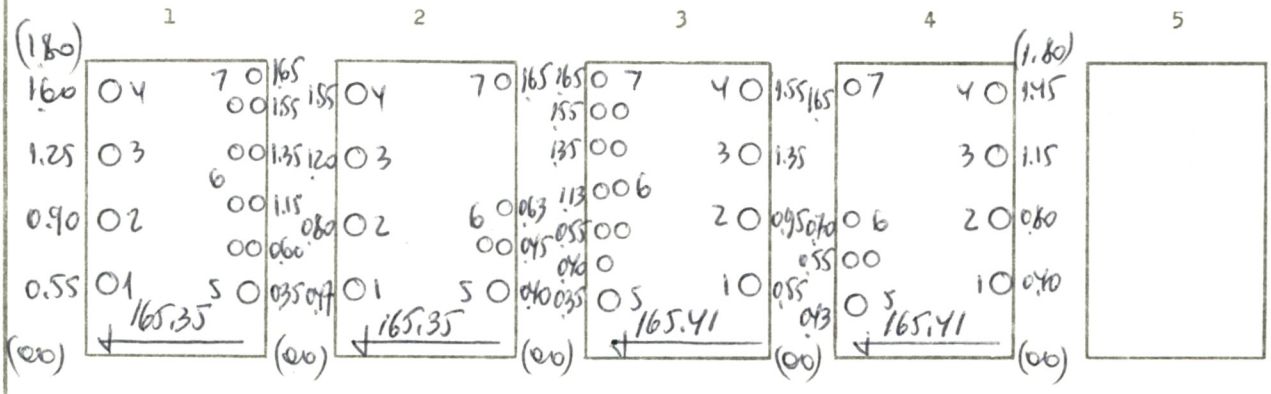

b) Horizontalinis:

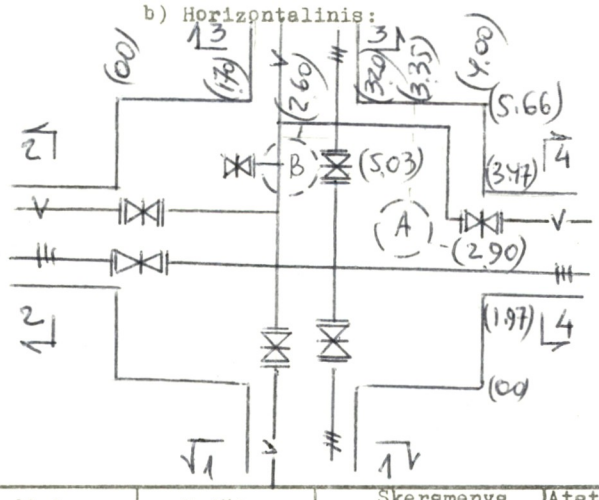

PRIRIŠIMO BRĖŽINYS:

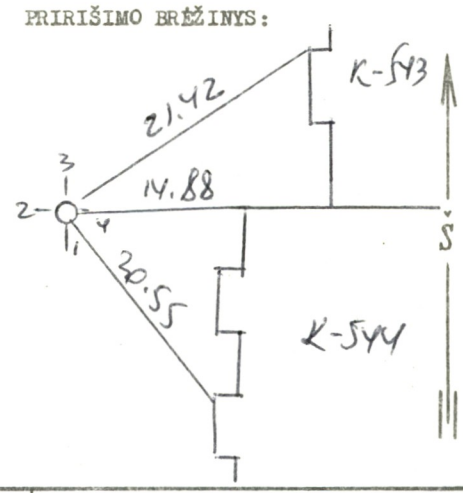

Pavadinimas	Medžiaga	Skersmenys mm	Atst. nuo dangčio m	Altitudės
Dangtis	гр	650		168.91
Žemė				
Sienos	бет.			
Dugnas	бет.	5.66 x 4.00	4.04	164.87

Piūv. Nr.	Vamzd. Nr.	Komunikac. rūšis	Medž.		Atst. nuo dugno m	
1	1-4	теплос.	ст.	125,125,125,100		
	5	водопр	ст.	150		
	6	кабель				
	7	освещ.				
2	1-4	теплос.	ст.	32,32,70,32		
	5	водопр.	ст.	50		
	6	кабель				
	7	освещ.				
3	1-4	теплос.	ст.	100,100,125,70		
	5	водопр	ст.	150		
	6	кабель				
	7	освещ.				
4	1-4	теплос.	ст.	40,40,70,50		
	5	водопр	ст.	50		
	6	кабель				
	7	освещ.				

Lipynės сосновая (medžiaga, kiekis)

Ar yra dujų? —

Pastabos: 1) Atstumai piūviuose duoti iki vamzdžių viršaus

2)

Inžinerinių tyrinėjimų INSTITUTAS

Objekto Nr. 01-3/3066

Sudarė (pavardė) (parašas)

Patikrino (pavardė) (parašas)

1986 m. 1 men. 5 d.
(įrenginio tyrinėjimo data)

52

75