57

ITI 182

Praeinamojo kolektoriaus _____ Nr. (22) 121 KORTELĖ 109-A-15
(įrenginio pavadinimas) (abrise) (plane) (planšeto nomenklatūra)

1985 (įrenginio pastatymo metai) | Вильнюс (miestas) | Юшкевичио (gatvė)

KOLEKTORIAUS PIŪVIAI: a) Vertikaliniai:

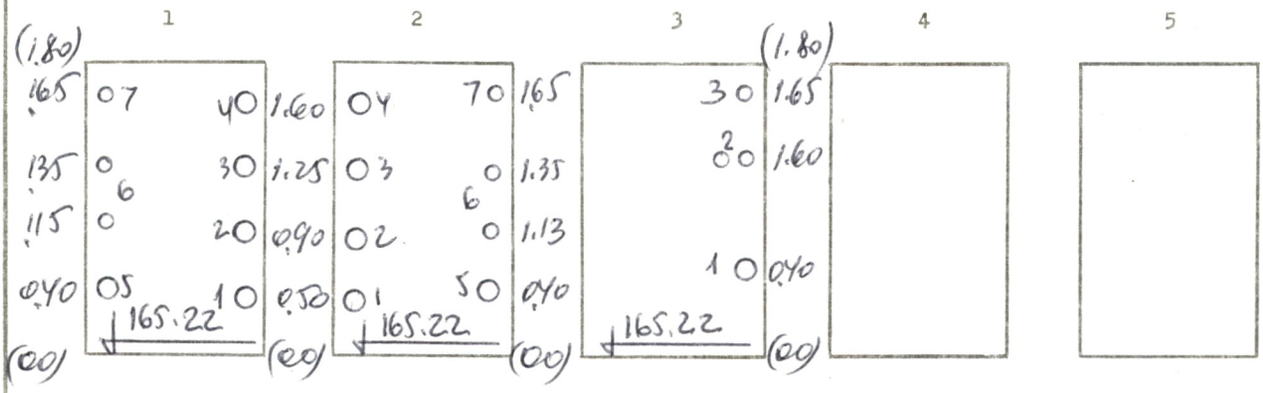

b) Horizontalinis:

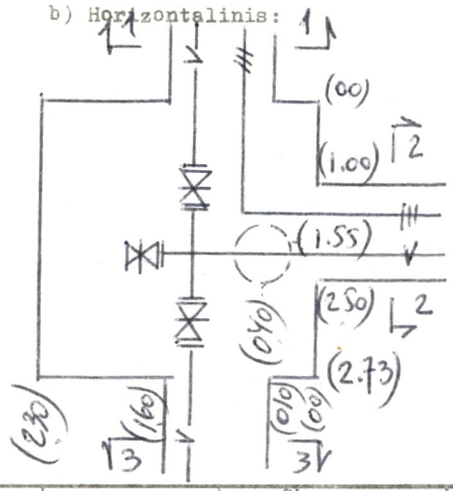

PRIRIŠIMO BRĖŽINYS:

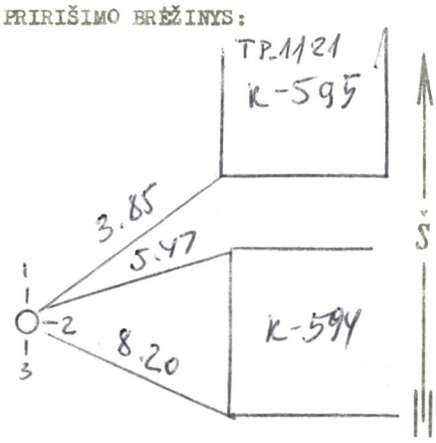

Pavadinimas	Medžiaga	Skersmenys mm	Atst. nuo dangčio m	Altitudės
Dangtis	ж/б	650		168.12
Žemė				
Sienos	бет.			
Dugnas	бет.	2.73 x 2.30	3.40	164.72

Piūv. Nr.	Vamzd. Nr.	Komunikac. rūšis	Medž.		Atst. nuo dugno m	
1	1-4	теплос.	ст.	125, 125, 125, 100		
	5	водопр.	ст.	200		
	6	кабель				
	7	освещ.				
2	1-4	теплос.	ст.	125, 125, 125, 100		
	5	водопр.	ст	200		
	6	кабель				
	7	освещ.				
3	1	водопр.	ст.	200		
	2	кабель				
	3	освещ.				

Lipynės лесенка (medžiaga, kiekis)

Ar yra dujų? —

Pastabos: 1) Atstumai piūviuose duoti iki vamzdžių viršaus

2)

Inžinerinių tyrinėjimų INSTITUTAS

Objekto Nr. 01-3/3066

Sudarė (pavardė) (parašas)

Patikrino (pavardė) (parašas)

1986 m. 1 men. 5 d.
(įrenginio tyrinėjimo data)

56

73